il ya des rainures spéciales pour couper sans effort des trous pour installer les filtres extérieures (fig. 2). Ce qui est important – le couvercle avec des trous découpés ne perd pas la garantie du fabricant. Grâce à des solutions techniques éprouvées, un kit complet et la facilité d'utilisation les ensembles LEDDY SET sont idéales pour les débutants aquariophiles.

CONDITIONS D' UTILISATION EN TOUTE SÉCURITÉ

Votre nouvel appareil a été fabriqué conformément aux normes de sécurité en vigueur dans l'Union européenne. Pour son utilisation prolongée et en toute sécurité, veuillez lire les conditions de sécurité suivantes:

1. Avant l'installation et chaque utilisation, lisez attentivement ce manuel d'utilisation et de montage (figure A).
2. L'appareil est conçu pour une utilisation en intérieur uniquement et exclusivement aux fins prevues (figure B).
3. L'appareil ne peut etre alimenté que par le secteur avec une tension nominale indiquée sur l'appareil.
4. Le câble d'alimentation non-détachable ne peut pas etre remplacé. Si le câble est endommagé, l'appareil devient inutile (figure C).
5. AVERTISSEMENT : Avant d'effectuer l'entretien du matériel dans l'aquarium ou dans la piscine de jardin, débrancher ou éteindre l'appareil (figure D).
6. Cet équipement peut etre utilisé par des enfants âgés de huit ans et les personnes ayant des capacités physiques et mentales réduites, ainsi que personnes avec le manque d'expérience et de connaissances de l'équipement, s'ils seront fournis avec la surveillance ou l'instruction concernant l'utilisation de l'équipement de façon sécuritaire et les risques associés. Les enfants ne devraient pas jouer avec l'appareil. Le nettoyage et l'entretien de l'équipement ne doivent pas etre effectués par des enfants sans surveillance (figure E).
7. NOTE! Dans le cas des kits LEDDY WHITE, des préparations d'aquarium populaires contenant le vert de malachite et / ou le bleu de méthylène peuvent causer une décoloration permanente du silicone utilisé dans la construction de la cuve. Leur utilisation est déconseillée.

INSTALLATION ET MAINTENANCE. Les modules d'éclairage installés dans les ensembles LEDDY SET emploient la technologie LED moderne. Les LED puissantes émettent de la lumière avec une température de couleur de 6500 K (SUNNY). En outre, des modules dédiés aux besoins des plantes aquatiques LEDDY TUBE PLANT avec une température de couleur de 8000 K sont disponibles comme les accessoires supplémentaires.
Le montage du module dans un couvercle de l'ensemble d'aquarium est illustré dans la Fig. 3 (LEDDY SET 40 et 60) et la Fig. 4 (LEDDY SET 75). Le module ne nécessite pas d'entretien. Si nécessaire, sa surface doit être nettoyé de la poussière avec un chiffon propre et sec. Les verres du réservoir doivent être nettoyés avec un chiffon doux ou une éponge, ou un nettoyeur d'aquarium spécialiste.

DEMONTAGE ET DEMOLITION. Les appareils electromenagers et electroniques uses ne doivent pas etre jetes a la poubelle. Le triage et le recyclage des appareils de ce type contribuent a la preservation de l'environnement. L'utilisateur est responsable d'amener l'appareil use au point de collecte specialise ou l'appareil sera recu gratuitement. La liste de ces points de collecte peut etre obtenue aupres des autorites locales ou du vendeur du produit.

CONDITIONS DE GARANTIE. Le fabricant accorde une garantie pour une periode de 24 mois a compter de la date de l'achat. La garantie couvre les deteriorations dues aux vices de materiaux et de fabrication, elle ne couvre pas le deteriorations dues au mauvais maniement de l'appareil par l'utilisateur ou a l'utilisation autre que celle prevue par le fabricant. Attention: toute tentative de remaniement ou de demontage de l'appareil au delа de l'utilisation et l'entretien normal provoquent la decheance de la garantie. Dans le cas de la constatation d'un mauvais fonctionnement de l'appareil, il faut l'envoyer accompagne de la carte de garantie dument remplie a l'adresse du fabricant ou du distributeur. La condition de la reconnaissance de la garantie est la concordance de la data de fabrication indiquee sur le produit avec la date indiquee sur la carte de garantie. Les conditions de garantie ci-dessus ne limitent pas ni suspendent les droits de l'acheteur decoulant du desaccord entre le produit et le contrat d'achat. La garantie se limite a la reparation ou ar remplacement de l'appareil seulement et ne s'applique pas aux pertes ni aux dommages indirects causes aux objets animes ou inanimes.

RU ИНСТРУКЦИЯ ПО ЭКСПЛУАТАЦИИ

Благодарим Вас за приобретение нашего изделия. Мы уверены, что Вы будете удовлетворены его работой. Перед пользованием внимательно прочтите данную инструкцию с целью предотвращения проблем, могущих возникнуть при эксплуатации.

НАЗНАЧЕНИЕ И СВОЙСТВА ИЗДЕЛИЯ. Наборы LEDDY предназначены для создания пресноводных аквариумов. В состав набора входит прямоугольная аквариумная емкость, фабрично склеенная силиконом, высокопрочная крышка со встроенным освещением и большой откидной дверцей для кормления рыб, автоматический нагреватель и производительный внутренний фильтр. Установленное в крышке освещение – это уникальный светодиодный модуль с тремя режимами работы: SUNNY / SUNNY + BLUE / BLUE. В режиме SUNNY цветовая температура излучаемого света близка к температуре дневного света, что обеспечивает отличное воспроизведение природной окраски рыб и хорошие условия для роста растений. Режим BLUE дает голубую температуру, т.е. ночное освещение, напоминающее естественный свет луны. Этот режим особенно рекомендуется использовать в емкостях с рыбами, ведущими ночной образ жизни, поскольку он дает отличную возможность наблюдать за рыбами после выключения дневного света. Модель автоматически включается в режиме работы SUNNY. Смена режима работы SUNNY / SUNNY+BLUE / BLUE происходит путем нажатия переключателя включить-выключить в течение не более пяти секунд. Перейти сразу же в режим SUNNY можно путем выключения модуля на более чем пять секунд и затем его повторного включения. Светодиодный модуль излучает гораздо больше света, чем обычная люминесцентная лампа, потребляя при этом примерно на 50% меньше энергии. Кроме того, светодиодные модули не требуют частой замены. В наборе LEDDY SET 75 можно установить дополнительный светодиодный модуль (приобретается отдельно) с целью создания условий роста для светолюбивых аквариумных растений (рис. 1). Крышка, входящая в набор LEDDY, оснащена системой „smart open", благодаря которой для поднятия крышки не требуются петли или подпорки. В крышке также имеется система канальцев для сбора сконденсированной воды и ее отвода в аквариумную емкость. Сзади крышки набора LEDDY 75 имеются специальные пазы, облегчающие выполнение отверстий для установки канистровых фильтров (рис. 2). Что немаловажно, выполнение в крышке таких отверстий не ведет к потере гарантии производителя. Благодаря проверенным на практике техническим решениям, хорошей комплектации и простоте использования набор LEDDY SET прекрасно подойдет даже начинающим аквариумистам.

УСЛОВИЯ БЕЗОПАСНОЙ ЭКСПЛУАТАЦИИ.

Приобретенное Вами устройство изготовлено в соответствии с нормами безопасности, действующими встранах Европейского Союза. Чтобы обеспечить долгосрочную и безопасную эксплуатацию изделия, обязательно ознакомьтесь со следующими условиями безопасности:

1. Перед установкой и каждым запуском устройства внимательно ознакомьтесь с данной инструкцией по установке и обслуживанию (рис. A).
2. Устройство предназначено для использования только в закрытых помещениях исключительно по назначению (рис. B).
3. Устройство можно подключать исключительно к электросети с номинальным напряжением, указанным на устройстве.
4. Не допускается замена неразъемного кабеля питания. Если кабель поврежден, устройство не подлежит дальнейшей эксплуатации (рис. C).
5. ВНИМАНИЕ: Перед выполнением работ по техническому обслуживанию устройства, находящегося в аквариуме или в садовом бассейне, отключите устройство от питания либо выключите его (рис. D).
6. Обслуживание устройства детьми в возрасте отвосьми лет и лицами с ограниченными физическими или умственными возможностями, а также лицами, у которых нет опыта обслуживания данного устройства, допускается под соответствующим надзором либо после предварительного инструктажа по безопасной эксплуатации устройства, в ходе которого будут осознаны риски, связанные с использованием данного оборудования. Устройство – не детская игрушка! Чистка и техническое обслуживание устройства детьми без присмотра не допускается (рис. E).
7. ВНИМАНИЕ! Популярные аквариумные препараты, содержащие малахитовую зелень и/или метиленовую синь, могут оставлять трудноудаляемые пятна на силиконе, используемом при изготовлении аквариумных ёмкостей из наборов LEDDY WHITE. Применение таких препаратов не рекомендуется.

МОНТАЖ И ТЕХНИЧЕСКОЕ ОБСЛУЖИВАНИЕ. В модулях освещения, входящих в наборы LEDDY SET, использована современная светодиодная технология. Мощные светодиоды излучают свет с цветовой температурой 6500 K (версия SUNNY). Отдельно можно приобрести версию LEDDY TUBE PLANT с цветовой температурой 8000 K, которая специально предназначена для потребностей аквариумных растений.
Установка модуля в крышке аквариумного набора показана на рис. 3 (LEDDY SET 40 и 60) и на рис. 4 (LEDDY SET 75). Модуль не требует технического обслуживания. В случае необходимости очистите его поверхность от пыли с помощью чистой сухой тряпочки. Стенки аквариума следует чистить с помощью мягкой тряпочки или губки либо любым аквариумным прибором для чистки.

ДЕМОНТАЖ И УТИЛИЗАЦИЯ. Использованное электрическое и электронное бытовое оборудование нельзя выбрасывать в мусорные ящики. Селекция, сбор и надлежащая утилизация отходов такого типа оберегает ценные ресурсы окружающей среды. Пользователь несет ответственность за доставку использованного оборудования в специализированный пункт сбора, где его примут бесплатно. Информацию о таких пунктах можно получить в пункте продажи или сервисном пункте изготовителя.

ГАРАНТИЙНЫЕ УСЛОВИЯ. Изготовитель предоставляет гарантию на срок 24 месяцев, считая от даты продажи. Гарантия распространяется на повреждения, возникшие по вине изготовителя, т.е. дефекты материалов или ошибки при заводской сборке. Гарантия распространяется только на устройство и не предусматривает ответственности за правильное функционирование и стабилизирование аквариума и аквариумного равновесия. Гарантия не распространяется на повреждения, возникшие из-за неправильной эксплуатации устройства или использование не по назначению. Внимание! Любые попытки внесения конструкционных изменений или разборка устройства, выходящие за пределы его нормальной эксплуатации или ухода, влекут за собой потерю гарантии!
В случае обнаружения неправильной работы устройства, необходимо выслать его вместе с заполненным продавцом гарантийным талоном по адресу изготовителя или дистрибьютора. Условием принятия гарантии является соответствие даты изготовления, указанной на продукте, дате, указанной на гарантийном талоне. Настоящие гарантийные условия не исключают, не ограничивают и не приостанавливают прав покупателя, вытекающих из несоответствия товара условиям договора. Гарантия ограничена восстановлением или заменой устройства и не обеспечивает последствий потери или уничтожения, каких-либо других элементов/ресурсов и т.п. производящих вследствие работы устройства.

Гарантийный ремонт и сервисное обслуживание. Сервис России:
e-mail: aquael-service@ya.ru, тел. 8 (495) 971-29-87
г. Москва, пр. Мира д.182, тел. 8 (495) 971-29-87
г. Санкт-Петербург, наб. Реки Фонтанки д.99, тел. 8 (812) 310-29-72
г. Екатеринбург, ул. Шаумяна д.100, тел.: 8 (982) 613-26-91

ES MANUAL DE USO

Estimados Senores, gracias por comprar nuestro producto. Estamos seguros que estarán satisfechos. Para evitar cualquier problema relacionados con su uso, por favor, lean atentamente este manual.

USO PREVISTO Y PROPIEDADES DEL PRODUCTO. Los conjuntos LEDDY están destinados a montar peceras de agua dulce. Se componen de un depósito rectangular, pegado con silicona, una cubierta excepcionalmente sólida fabricada equipada con focos de iluminación y tapa para alimentar peces, resistencia automática y un filtro interior de gran rendimiento. La iluminación instalada en la tapa es un módulo LED único que funciona en tres modos de funcionamiento: SUNNY / SUNNY + BLUE / BLUE. Cuando funciona en modo SUNNY, emite una luz similar a la del día, lo que garantiza una excelente reproducción de los colores naturales de los peces y unas buenas condiciones de crecimiento para las plantas. El modo BLUE proporciona luz azul, nocturna, que imita la luz natural de la luna. Su uso está especialmente recomendado en tanques con peces de vida nocturna, permitiendo su libre observación tras apagar la luz de día. El módulo una vez encendido pasa automáticamente a modo SUNNY. El cambio de modo de funcionamiento SUNNY / SUNNY+BLUE / BLUE se realiza apagando y encendiendo el módulo con el interruptor en un espacio no superior a 5 segundos. El cambio directo al modo SUNNY se realiza apagando el módulo durante más de 5 segundos y volviéndolo a encender. Los módulos LED emiten más luz que una luminaria tradicional, consumiendo hasta 50% menos de energía. Además, el módulo no requiere frecuentes cambios de fuentes de luz. El conjunto LEDDY 75 permite montar módulos LED complementarios (disponibles como accesorio), para adaptarlo a las necesidades de plantas acuáticas (dib. 1). La cubierta del conjunto LEDDY está equipada con un sistema "smart open", que permite levantarla cómodamente, sin bisagras o soportes. Cuenta también con sistema de canalones que recogen el agua condensada y la desvían al interior de la pecera. En la parte posterior de la cubierta LEDDY 75, hay marcas especiales que facilitan la realización de orificios, para el montaje de filtros de depósito (dib. 2). La cubierta no pierde la garantía del fabricante, después de realizar los orificios, en lugares previstos.
Soluciones técnicas probadas, un equipamiento completo y fácil de usar, convierten el conjunto KIT LEDDY en un producto ideal, para los aficionados más recientes a la acuarística.

CONDICIONES PARA UN USO SEGURO

El dispositivo adquirido ha sido fabricado atendiendo todas las normas de seguridad actuales, aplicables en todo el territorio de la Unión Europea. Por favor, lean atentamente estas condiciones de seguridad, para un uso seguro y duradero del dispositivo:

1. Antes de instalar el dispositivo y antes de cada puesta en marcha, leer atentamente este manual de montaje y uso (dibujo A).
2. El dispositivo está disenado para su uso en espacios cerrados, solamente para fines previstos (dibujo B).
3. El dispositivo debe ser conectado a red eléctrica con tensión nominal indicada en el mismo.
4. El cable de alimentación no puede ser sustituido. Si el cable queda danado, el dispositivo debe ser desechado (dibujo C).
5. ADVERTENCIA: Antes de realizar las tareas de mantenimiento del equipo de la pecera o estanque, desconectar el enchufe o apagar el dispositivo (dibujo D).
6. Este equipo puede ser utilizado por ninos mayores de 8 anos y personas con reducida capacidad física y mental, así como, personas sin experiencia y conocimientos acerca del dispositivo, si se mantiene el control o instruye previamente a estas personas, en cuanto al uso seguro del mismo y los riesgos inherentes a su uso. Los ninos no pueden jugar con este equipo. Los ninos no pueden realizar las tareas de limpieza y mantenimiento sin la supervisión de un adulto (dibujo E).
7. ¡ATENCIÓN! En el caso de los conjuntos LEDDY WHITE, los productos más populares para peceras, que contengan verde malaquita i/o azul de metileno pueden provocar una decoloración permanente de la silicona usada, para el pegado del recipiente. Se recomienda no utilizar este tipo de productos.

MONTAJE Y MANTENIMIENTO. Los módulos de iluminación montados en los conjuntos KIT LEDDY, recurren a la moderna tecnología de diodos LED. Los diodos LED emiten una luz, con temperatura de color 6500 K (SUNNY). Complementariamente, se pueden montar módulos accesorios LEDDY TUBE PLANT, especialmente adaptados a las necesidades de las plantas marinas. Estos módulos emiten luz, con temperatura de color 8000 K.
El método de montaje del módulo en la cubierta del conjunto, se presenta en dib. 3 (KIT LEDDY 40 y 60) y el dib. 4 (KIT LEDDY 75). El módulo no requiere tareas de mantenimiento. Si fuese necesario, limpiar el polvo de su superficie, usando un trapo suave. Los laterales de la pecera deben limpiarse con un trapo suave, esponja o limpiador especial para peceras.

EL DESMONTAJE Y LA CASACION. El equipo electrico y electronico desgastado no se debe tirar a la basura. La seleccion y el reciclaje correcto de estos aparatos ayuda a proteger el medio ambiente. El usuario es responsable de suministrar el aparato desgastado a un punto de recogida, donde sera depositado gratuitamente. La informacion sobre los puntos de recogida se puede obtener de las autoridades locales o en los puntos de venta.

LAS CONDICIONES DE GARANTIA. El productor concede una garantia por el periodo de 24 meses desde le fecha de la compra. La garantia abarca las averias causadas por el productor, es decir defectos del material o de montaje. La garantia no abarca deterioros resultado del uso indebido del aparato o tambien su uso de forma diferente a la que esta destinado. Atencion: cualquier intento de transformacion o desmontaje del aparato que exceda el uso normal y la conservacion del aparato provocan la perdida de la garantia! En caso de determinar irregularidades en el funcionamiento del aparato hay que enviarlo junto con la tarjeta de garantia rellenada a la direccion del vendedor o del productor. La condicion de aceptar la garantia es la concordancia entre la fecha de la produccion impresa en el aparato y la fecha inscrita en la tarjeta de garantia. Estas condiciones no excluyen, limitan ni suspenden los derechos del comprador resultantes de la falta de concordancia del producto con el contrato. Esta garantia tiene validez unicamente si se presenta un comprobante de compra. La garantia se limita unicamente a la reparacion o al reemplazo del aparato y no cubre perdidas ni danos resultantes de los objetos animados o inanimados.

IT MANUALE

Gentili Signori, grazie per aver acquistato il nostro prodotto. Siamo sicuri che sarete soddisfatti di suo funzionamento. Per evitare eventuali problemi associati con il suo uso, Vi preghiamo di leggere prima attentamente le seguenti istruzioni.

SCOPO E PROPPRIETÀ DEL PRODOTTO. I set LEDDY sono destinati a creare i acquari di acqua dolce. Sono costituiti da un contenitore rettangolare incollato meccanicamente con il silicone, copertura estremamente robusta eseguita contenente illuminazione e una grande falda per l'alimentazione dei pesci, resistenza automatica e un efficiente filtro interno. L'illuminazione montata sul coperchio è un modulo LED unico che funziona in tre modalità di funzionamento: SUNNY / SUNNY + BLUE / BLUE. Funzionando in modalità SUNNY, emette luce con un colore simile al colore della luce del giorno, garantendo una perfetta riproduzione dei colori naturali per pesci e buone condizioni per la crescita delle piante. La modalità BLU fornisce la luce blu - notturna - imitando la luce naturale della luna. Il suo uso è particolarmente raccomandato nei serbatoi con pesci con la vita notturna, permettendo loro di essere osservati liberamente dopo aver spento la luce del giorno. Dopo l'accensione, il modulo si imposta automaticamente sulla modalità operativa SUNNY. Il cambio della modalità operativa SUNNY/SUNNY+BLUE/BLUE si verifica dopo aver spento e attivato il modulo con l'interruttore in non più di 5 secondi. Il passaggio direttamente alla modalità SUNNY avviene dopo aver spento il modulo per più di 5 secondi ed il suo riacceso. Modulo LED emette molta più luce di lampada fluorescente convenzionale, consumando circa il 50% in meno di energia. Non richiede sostituzione frequente con uno nuovo. LEDDY SET offre la possibilità di installare un modulo aggiuntivo LED (disponibile come accessorio) opzionale, al fine di adeguarla alle esigenze delle piante acquatiche più esigenti (Fig. 1). Il coperchio del Set LEDDY è dotato di un sistema di "smart open" per consentire confortevole sollevaento senza cerniere o puntelli. Esso possiede anche un sistema di canali di raccolta e scarico condensa nel serbatoio. Nella sezione posteriore della LEDDY 75 ci sono scanalature speciali per tagliare senza fatica i fori per installare il filtro a canestro (Fig. 2). Ciò che è importante – il coperchio con fori ritagliati non perde la garanzia del produttore.
Soluzioni tecniche collaudate, set completo e facilità d'uso fanno di SET LEDDY una soluzione ideale per i principianti appassionati di acquaristica.

CONDIZIONI PER USO SICURO

Il nuovo dispositivo e stato prodotto secondo le norme di sicurezza vigenti nell'Unione europea. Per la sua lunga durata e sicuro utilizzo, si prega di leggere le seguenti condizioni di sicurezza:

1. Prima di installare e di ogni avviemento del dispositivo leggere attentamente questo manuale e l'installazione (disegno A).
2. Il dispositivo e progettato per l'uso in ambienti chiusi solo ed esclusivamente per lo scopo previsto (disegno B).
3. Il dispositivo puo essere alimentato solo dalla rete elettrica con tensione nominale indicata sullo stesso.
4. Cavo di alimentazione, fisso, non puo essere sostituito. Se il cavo e danneggiato, il disppositivo diventa inutile (disegno C).
5. ATTENZIONE: Prima di eseguire la manutenzione del materiale che si torova in acquario o in e piscina nel giardino si deve scollegare dalla rete di alimentazione tutto materiale sotto tensione (disegno D).
6. Questo dispositivo puo essere utilizzato da bambini di eta minima di 8 (otto) anni e da parte di persone con ridotte capacita fisiche, mentali e con la mancanza di esperienza e conoscenza del dispositivo, se verra fornita assistenza o formazione per l'uso delle attrezzature in modo sicuro e comprendesi i rischi associati. I bambini non dovrebbero giocare con il dispositivo. I bambini non possono eseguire le operazioni di manutenzizone oppure di pulizia del dispositivo senza la sorveglianza da parte delle persone adulte (disegno E).
7. NOTA! Nel caso di set di LEDDY WHITE preparati popolari per acquario contengono malachite verde e/o blu di metilene che possono causare decolorazione permanente della silicone utilizzato per la costruzione del serbatoio. Si sconsiglia l'uso di essi.

INSTALLAZIONE E MANUTENZIONE. Moduli di illuminazione installati in set SET LEDDY utilizzano la moderna tecnologia dei diodi a LED. Potenti diodi LED emettono luce con una temperatura di colore di 6500 K (sunny). Inoltre, come accessori aggiuntivi sono disponibili moduli dedicati alle esigenze delle piante acquatiche tubo LEDDY TUBE PLANT con una temperatura di colore di 8000 K.
Montaggio del modulo nel coperchio del Set è illustrato in Fig. 3 (LEDDY SET 40 e 60) e Fig. 4 (LEDDY SET 75). Il modulo non richiede alcuna manutenzione. Se necessario, la superficie deve essere pulita da polvere con un panno asciutto e pulito. Il vetro della vasca deve essere pulito con un panno morbido o una spugna, o un detergente acquario dedicato.

SMONTAGGIO E SMALTIMENTO. Le apparecchiature elettriche ed elettroniche usate non possono essere smaltite con i rifiuti domestici. La raccolta e lo smaltimento differenziati di questo tipo di rifiuti contribuisce alla difesa dell'ambiente naturale. L'utilizzatore ha la responsabilità di consegnare l'apparecchiatura usata in un punto di raccolta specializzato, dove sarà preso in consegna gratuitamente. E' possibile ottenere informazioni circa tali punti di raccolta presso le autorità locali, o presso il punto vendita.

CONDIZIONI DI GARANZIA. Il produttore fornisce una garanzia per un periodo di 24 mesi, a partire dalla data di acquisto. La garanzia copre esclusivamente i danni derivanti da colpa del produttore cioè i difetti dei materiali e gli errori di montaggio. Non copre i danni conseguenti all'utilizzo improprio del dispositivo, o all'utilizzo del dispositivo a scopi non conformi alla sua destinazione d'uso. Attenzione: ogni tentativo di modifica o di smontaggio del dispositivo che non rientra nell'ambito del normale utilizzo e manutenzione, provoca la perdita della garanzia!
Nel caso venga rilevato un malfunzionamento, è necessario inviare il dispositivo all'indirizzo del venditore o del produttore, insieme alla carta di garanzia compilata. Condizione per il riconoscimento del diritto alla garanzia è la corrispondenza tra la data di produzione impressa sul prodotto e quella indicata sulla carta di garanzia. Le presenti condizioni non escludono, non limitano e non sospendono i diritti dell'acquirente derivanti dalla difformità tra il prodotto e il contratto. La garanzia è limitata unicamente alla riparazione o alla sostituzione del dispositivo stesso. La garanzia non comprende le conseguenze della perdita o della distruzione di qualsiasi altro oggetto.

CZ NÁVOD K OBSLUZE

Děkujeme vám za zakoupení našeho produktu. Jsme si jistí, že budete spokojeni s jeho provozem. Před použitím zařízení, si přečtěte pečlivě následující pokyny, aby se zabránilo možným problémům.

URČENÍ A VLASTNOSTI. Akvarijní komplety Leddy jsou určeny pro zařízení sladkovodního akvária. Set obsahuje odělinkové akvárium, stropvé lepené silikonem; mimořádně odolné víko s vestavěným osvětlením a velká dvířka pro krmení ryb; automatické topítko; a vnitřní filtr s vysokou kapacitou. Osvětlení upevněné v krytu je unikátní LED model fungující ve třech provozních režimech: SUNNY / SUNNY + BLUE / BLUE. Při provozu v režimu SUNNY vydává světlo v barvě podobné dennímu světlu zajišťující dokonalé vzorování přírodních barev ryb a dobré podmínky pro růst rostlin. Režim BLUE zajišťuje modré noční světlo vydávající měsíční záři. Jeho použití je zvláště doporučeno v nádržích s rybami s nočním režimem života, což umožňuje jejich pozorování po vypnutí denního světla. Modul po automatickém vypnutí nastavuje režim provozu na SUNNY. Ke změně režimu provozu SUNNY / SUNNY + BLUE / BLUE dochází po vypnutí a zapnutí modulu přepínačem během max. 5 sekund. Přepnutí přímo do režimu SUNNY se odehrává po vypnutí modulu na dobu kratší než 5 sekund a jeho opětovném zapnutí. Modul LED emituje více světla než konvenční zářivka, při spotřebě asi o 50% méně energie. Na rozdíl od zářivek, modul nevyžaduje častou výměnu. Víko LEDDY 75 umožňuje umístění dalšího LED modulu (zakoupeného zvlášť) k uspokojení potřeb obzvláště náročných vodních rostlin (obr. 1). Víko je vybaveno smart otevřením systémem, který eliminuje potřebu závěsů a rekvizit, které by kryt zatěžovaly. Kondenzovaná voda je shromažďována a vypouštěna zpět do nádrže přes síť kanálků integrovaných do víka. Na spodní části víka, jsou k dispozici speciální drážky pro usnadnění řezání otvorů pro montáž filtru (obr. 2). Poznámka: tím, že takové otvory ve víku vzniknou, nepropadá záruka výrobce.
Diky prověřeným technologickým řešením, pečlivý výběr zařízení, a snadnost jejich použití, činí Leddy SET je vhodný i pro začínající chovatele ryb.

BEZPEČNOSTNÍ OPATŘENÍ

Přístroj byl vyroben v plném souladu s platnými právními bezpečnostních EU standardů. Pro zajištění bezpečného provozu a dlouhé životnosti tohoto výrobku si pečlivě přečtěte následující bezpečnostní pravidla:

1. Před instalací a pokaždé před spuštěním zařízení se pozorně seznamte s tímto návodem k použití a montaži (obr. A).
2. Přístroj je určen pro použití výhradně pro zamýšlené účely a pouze v interieru (obr. B).
3. Přístroj by měl být připojen pouze k síťovému systému, jehož jmenovité napětí odpovídá hodnotě uvedené na zařízení.
4. Neodnímatelný napájecí kabel nelze vyměnit. Pokud je šňůra poškozena, musí být přístroj zlikvidovan (obr. C).
5. POZOR: Před prováděním údržby na zařízení umístěném v akváriu nebo zahradním bazénu, odpojte nebo vypněte veškeré elektrické zařízení (obr. D).
6. Toto zařízení mohou používat děti ve věku nejméně osmi let, osoby s omezenými fyzickými nebo duševními schopnostmi nebo osoby bez předchozích zkušeností se zařízením, pouze pod dohledem nebo po instruktáži na bezpečný provoz zařízení, aby bylo zajištěno, že osoba si je vědoma veškerých souvisejících rizik. Zařízení není dětská hračka! Nenechte děti čistit nebo provádět údržbu na zařízení bez dozoru (obr. E).
7. POZOR! Populární chemické prostředky pro akvária s obsahem malachitové zeleně a / nebo methylenovou modří mohou způsobit trvalé odbarvení silikonu použitého pro výrobu Leddy WHITE nádrží. Doporučuje se tyto látky nepoužívat.

INSTALACE A ÚDRŽBA. Výkonné LED diody vyzařují silné světlo s barevnou teplotou 6500 K (Sluneční). Samostatně lze zakoupit modul Leddy PLANT, speciálně navržený pro pěstování vodních rostlin, s barevnou teplotu 8000 K.
Montáž osvětlovacího modulu do víka je na obr. 3 (Leddy SET 40 a 60), a na obr. 4 (Leddy SET 75). Modul osvětlení je bezúdržbový. V případě potřeby použijte suchý čistý hadřík na prach na jeho povrchu. K čištění stěn nádrže použijte měkký hadřík nebo houbičku, nebo speciální akvarijní příslušenství.

DEMONTÁŽ A LIKVIDACI. Je zakázáno vyhazovat použitá elektrická a elektronická zařízení do odpadkového koše. Třídění a správné využití tohoto druhu odpadu vede k zachování zdrojů přírodního prostředí.
Uživatel je odpovědný za předání použitého produktu na specializovaný sběrném místě, kde bude přijato zdarma. Můžete získat informace o takovém zařízení u místních úřadů u prodejce výrobku.

ZÁRUČNÍ PODMÍNKY. Výrobce poskytuje záruku 24 měsíců počínaje dnem nákupu. Záruka se vztahuje pouze na materiálové vady a výrobní chyby. Nevztahuje se na poškození v důsledku závady uživatele způsobené nesprávným zacházením s přístrojem nebo používání zařízení pro jiné účely. Pozor: všechny změny nebo pokusy o demontáž překračující běžné podmínky používání a údržby způsobují neplatnost záruky. V případě, že si všimnete nesprávné činnosti zařízení, předejte jej s vyplněným záručním listem na adresu prodejce. Shoda data výroby vyražené na produktu a zapsaného v záručním listu je předpokladem pro přijetí záruky. Záruka na prodané spotřebitelské zboží nevylučuje, neomezuje ani neodkládá práva kupujícího vyplývající z nesouladu zboží se smlouvou. Záruka je omezena na opravu nebo výměnu pouze jednotky a nezahrnuje následnou ztrátu nebo poškození živých i neživých objektů.

HU HASZNÁLATI ÚTMUTATÓ

Tisztelt Hölgyeim és Uraim! Köszönjük az AQUAEL termékének megvásárlását. Meggyőződésünk, hogy elégedettek lesznek a működésével. A használatával kapcsolatos mindennemű probléma elkerülése végett tisztelettel kérjük, először is olvassa át figyelmesen az alábbi útmutatót.

A TERMÉK RENDELTETÉSE ÉS TULAJDONSÁGAI. A LEDDY készletek rendeltetésük szerint édesvizi akváriumok felállítására szolgálnak. Összetevők: egy szilikonnal gépi úton ragasztott sikfalú tartály, egy kivételesen masszív, friccsöntési technológiával kivitelezett fedél, amely tartalmaz egy világítást és egy nagy csappantyút a halak etetéséhez, egy automatikus fűtő és egy nagy teljesítményű belső szűrő. A fedőbe beszerelt világítás egy egyedülálló LED-modul, amely három módban működik: SUNNY / SUNNY + BLUE / BLUE. A SUNNY üzemmódban nappali fényhez hasonló színt bocsát ki, amely tökéletesen kihozza a halak természetes színeit, valamint a növények számára jó növekedési körülményeket biztosít. A BLUE üzemmódban kék – éjjeli fényt biztosít, amely a hold természetes színét utánozza. Az alkalmazása különösen az éjszakai életmódú halaknak rendszeresített tartályokhoz ajánlott, mivel nappali fény hiányában is lehetővé teszi a megfigyelésüket. Kikapcsolása után a modul automatikusan átáll a SUNNY üzemmódba. A SUNNY / SUNNY+BLUE / BLUE üzemmód átkapcsolása a modul kapcsolója segítségével lejfeljebb 5 másodpercig tartó ki- és bekapcsolásával történik. Közvetlenül a SUNNY módba való átkapcsolás a modul 5 másodpercet meghaladó ideig tartó kikapcsolásával majd ismételt bekapcsolásával történik. A LED modul sokkal több fényt bocsát ki, mint a hagyományos fénycsövek, és emellett mintegy 50 %-kal kevesebb energiát fogyaszt. Ugyancsak nem igényli, hogy gyakran kicseréljük egy újra. A LEDDY SET 75 készletben lehetőség van arra, hogy opcionálisan beszereljünk egy pótlólagos LED modult (ami szerelvény termékként kapható), abból a célból, hogy a világítást hozzáigazítsuk az igényesebb akváriumi növények szükségleteihez (1. ábra). A LEDDY készlet fedele el van látva egy „smart open" rendszerrel, amely lehetővé teszi a kényelmes felemelését, zsanérok és támaszok alkalmazása nélkül. Van rajta apró csatornácskák rendszere is, amely összegyűjti a vízcseppeket, és visszavezeti őket a tartály belsejébe. A LEDDY 75 fedél hátsó részében speciális kigyengítések találhatók, amelyek lehetővé teszik nyílások kényelmes kimetszését a kannás szűrők beszereléséhez (2. ábra). Fontos: a fedél e nyílások kimetszése után nem veszti el a gyártó garanciáját. A bevált műszaki megoldások, a készlet komplett összetétele, valamint a használatának egyszerűsége teszik, hogy a LEDDY SET termékek ideális megoldást jelentenek az akvarisztika egyenlőre még tapasztalatlan kedvelői számára is.

A BIZTONSAGOS HASZNALAT FELTETELEI

Az On altal megvasarolt berendezes az Europai Unio teruleten jelenleg ervenyes biztonsagi szabvanyok kovetelmenyeinek megfelelően keszult. A tartos es biztonsagos hasznalata erdekeben kerjuk, ismerkedjen meg az alabbi biztonsagi feltetelekkel:

1. A berendezes felszerelese es minden egyes uzembe helyezese előtt pontosan meg kell ismerkedni a jelen hasznalati es szerelesi utmutatoval (Abra. A).
2. A berendezes csupan zart helyisegekben es kizarolag a rendeltetesenek megfelelő celokra hasznalhato (Abra. B).
3. A berendezes csak a rajta feltuntetett nevleges feszultsegű elektromos halozatrol uzemeltethető.
4. A levalaszthatatlan tapvezeteket nem szabad kicserelni. Ha ez a vezetek megserult, a berendezes hasznalhatatlanna valik (Abra. C).
5. Mielőtt kezevel a vizbe nyulna, kerjuk valassza le az akvariumban levő minden berendezest a villamos halozatrol (Abra. D).
6. Ezt a berendezest a legalabb 8. eletevuket betoltott gyermekek vagy testi, szellemi lehetősegeikben korlatozott szemelyek, vagy tapasztalatlan es a berendezest nem ismerő szemelyek csak akkor hasznalhatjak, ha biztositva van a felugyeletuk, vagy a berendezes biztonsagos hasznalatara vonatkozo tajekoztatas, melynek soran megertettek a vele kapcsolatos veszelyeket. A gyermekeknek a berendezessel nem szabad jatszaniuk. A berendezes tisztitasat es karbantartasat gyermekek nem vegezhetik felugyelet nelkul Abra. E).
7. FIGYELEM! Azokban az összeállításokban, melyekben a tartály fehér szilikonnal van ragasztva, a malachitzöldet és/vagy metilénkéket tartalmazó népszerű akvarisztikai preparátumok azt okozhatják, hogy a tartályt összetartó szilikon tartósan átszineződik. Emiatt ezek használatát ajánlatos elkerülni.

FELSZERELÉS ÉS KARBANTARTÁS. A LEDDY SET készletekben beszerelt világítási modulok kihasználják a LED diódák korszerű technológiáját. Az erős LED diódák 6500 K (SUNNY) színhőmérsékletű fényt emittálnak. Ezen felül, pótlólagos szerelvényekként kaphatók LEDDY TUBE PLANT modulok, amelyek a vízi növények szükségleiteire vannak dedikálva, ezek fényének színhőmérséklete 8000 K. A modulnak az akvárium készlet fedelébe való beszerelési módját mutatja a 3. ábra (LEDDY SET 40 és 60), valamint a 4. ábra (LEDDY SET 75). A modul nem igényel karbantartást. Szükség esetén a felületét le kell tisztítani a portól egy tiszta, száraz törlőrongggyal. A tartály üvegfalait egy puha törlőrongggyal vagy szivaccsal kell tisztítani, vagy egy speciális akvarisztikai tisztítóval.

KISELEJTEZÉS ÉS ÚJRAHASZNOSÍTÁS. Az elhasznalodott elektromos es elektronikus keszulekket a haztartasi szemetbe nem szabad kidobni. Az ilyen tipusu hulladekok elkulonitett gyűjtese es helyes ujrahasznositasa hozzajarul a termeszetes kornyezet ertekeinek vedelmehez. A felhasznalo felel az elhasznalt keszuleknek egy specialis gyűjtőhelyre valo elviteleert, ahol azt teritesmentesen atveszik. Az ilyen gyűjtőhelyről informacio nyerhető a helyi onkormanyzati szerveknel vagy az eladas helyen.

GARANCIAFELTÉTELEK. A gyarto a vasarlastol szamitott 24 honapos garanciat biztosit. A garancia kiterjed a gyarto hibajabol felmerulő meghibasodasokra, azaz a szereles es anyaghibakra, de nem vonatkozik a felhasznalo hibajabol keletkezett, a nem megfeleló kezelesből vagy a berendezesnek a rendeltetesetől eltero mas hasznalatabol

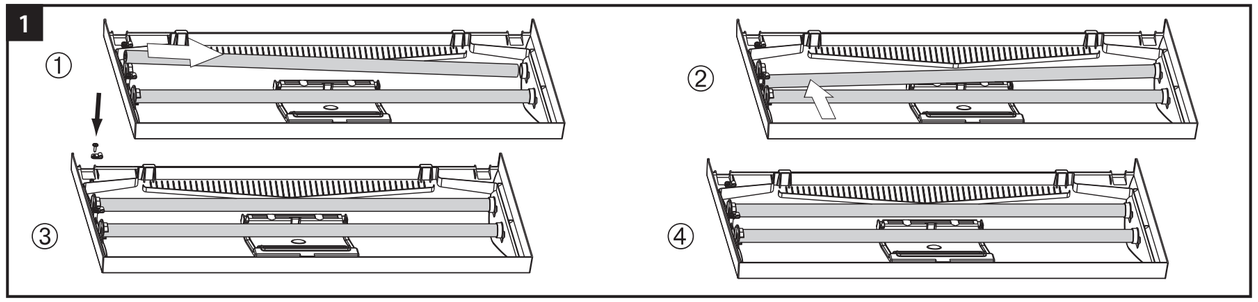

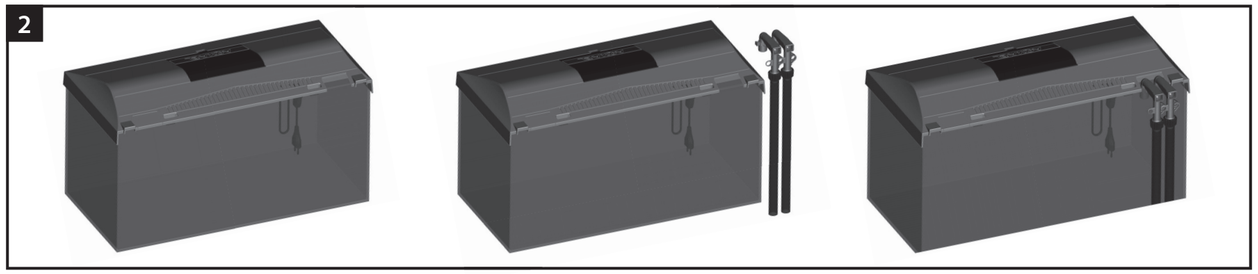

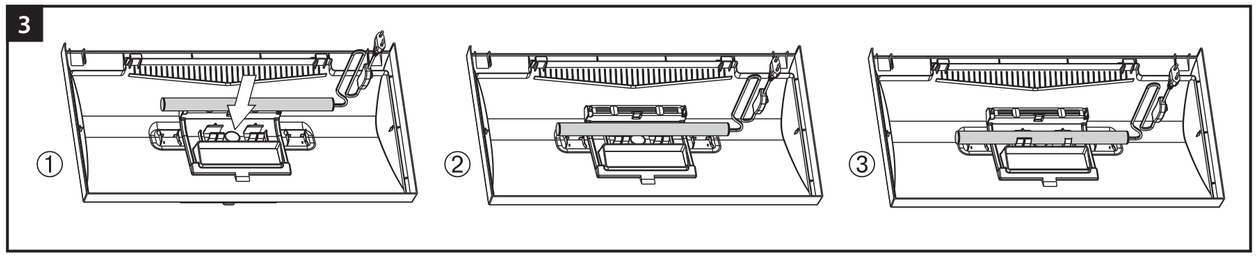

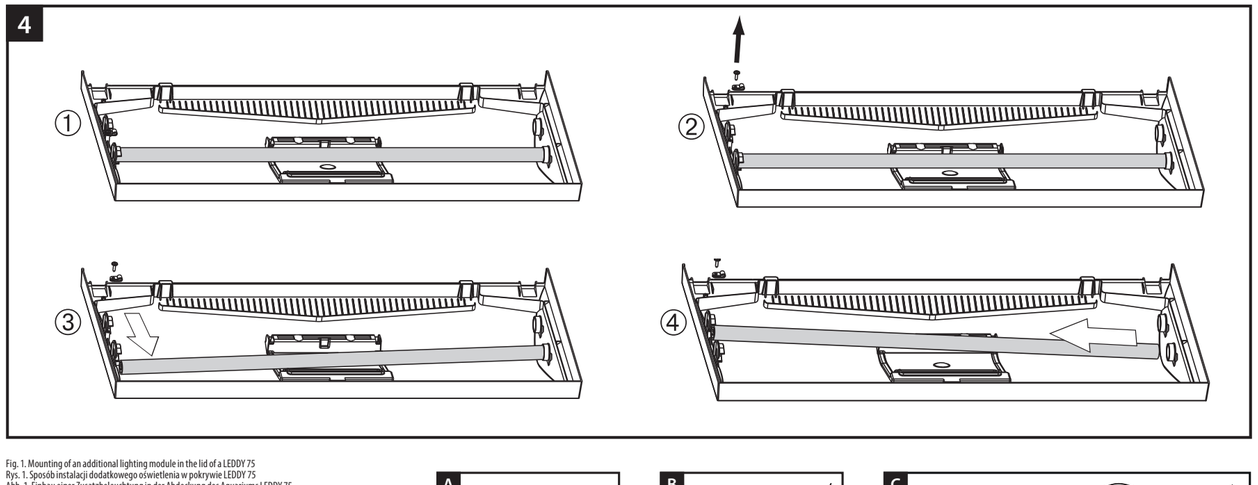

Fig. 1. Mounting of an additional lighting module in the lid of a LEDDY 75
Rys. 1. Sposób instalacji dodatkowego oświetlenia w pokrywie LEDDY 75
Abb. 1. Einbau einer Zusatzbeleuchtung in der Abdeckung des Aquariums LEDDY 75
Fig. 1. Installation d'un éclairage supplémentaire dans le couvercle de LEDDY 75
Рис. 1. Установка дополнительного модуля освещения в крышке набора LEDDY 75
Dib. 1. Montaje de alumbrado complementario en cubierta LEDDY 75
Fig. 1. Come installare illuminazione supplementare nel coperchio LEDDY 75
Obr. 1 Montáž přídavného osvětlovacího modulu do krytu setu LEDDY 75
1. ábra: Pótlólagos világítás beszerelési módja a LEDDY 75 fedélbe

Fig. 2. Modification of the lid of a LEDDY 75 set to accommodate a canister filter
Rys. 2. Sposób modyfikacji pokrywy LEDDY 75 w celu instalacji filtra kanistrowego
Abb. 2. Modifikation einer LEDDY 75 Abdeckung zum Einbau eines Außen-Topffilters
Fig. 2. Modification du couvercle de LEDDY 75 pour installer le filtre extérieures
Рис. 2. Модификация крышки набора LEDDY 75 для установки канистрового фильтра
Dib. 2. Modificación de cubierta LEDDY 75 para instalar filtro de depósito
Fig. 2. Metodo di modificare il coperchio LEDDY 75 per installare la cartuccia del filtro a canistro
Obr. 2 Modifikace krytu Leddy 75 setu pro uložení nádobky filtru
2. ábra: A LEDDY 75 fedél módosításának módja egy kannás szűrő beszerelése céljából

Fig. 3. Replacement of a LED module in the lid of a LEDDY 40 or 60 set
Rys. 3. Sposób wymiany modułu ledowego w pokrywie zestawu LEDDY 40 i 60
Abb. 3. Austausch des LED -Beleuchtungsmoduls in der Abdeckung eines LEDDY 40 und 60 Aquariumsets
Fig. 3. Remplacement du module LED dans le couvercle des ensembles LEDDY 40 et 60
Рис. 3. Замена светодиодного модуля освещения в крышке наборов LEDDY 40 и 60
Dib. 3. Sustitución del módulo LED en la cubierta del conjunto LEDDY 40 y 60
Fig. 3. Metodo di sostituzione modulo LED nel coperchio set LEDDY 40 e 60
Obr. 3 Výměna modulu LED v krytu setu LEDDY 40 nebo 60
3. ábra: A LED-modul kicserélésének módja a LEDDY 40 és 60 fedél készletben

Fig. 4. Replacement of a LED module in the lid of a LEDDY 75 set
Rys. 4. Sposób wymiany modułu ledowego w pokrywie zestawu LEDDY 75
Abb. 4. Austausch des LED-Beleuchtungsmoduls in der Abdeckung eines LEDDY 75 Aquariumsets
Fig. 4. Remplacement du module LED dans le couvercle de l'ensemble LEDDY 75
Рис. 4. Замена светодиодного модуля освещения в крышке набора LEDDY 75
Dib. 4. Sustitución del módulo LED en la cubierta del conjunto LEDDY 75
Fig. 4. Metodo di sostituzione modulo LED nel coperchio set LEDDY 75
Obr. 4. Výměna modulu LED v krytu setu LEDDY 75
4. ábra: A LED-modul kicserélésének módja a LEDDY 75 fedél készletben

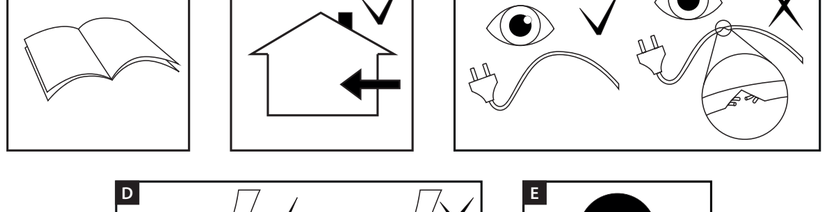

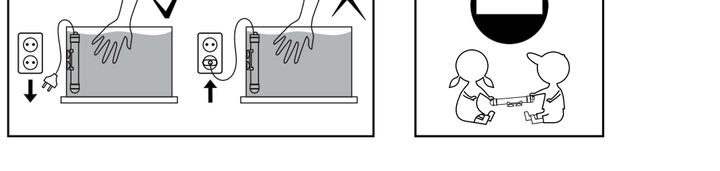

SPECIFICATIONS • DANE TECHNICZNE • TECHNISCHE ANGABEN
SPECIFICATIONS • ТЕХНИЧЕСКИЕ ХАРАКТЕРИСТИКИ • DATOS TÉCNICOS
SPECIFICHE TECNICHE • SPECIFIKACE • MŰSZAKI ADATOK

LEDDY SET DAY & NIGHT		40	60	75
Voltage • Napięcie • Spannung • Voltage Напряжение • Tensión • Tensione • Napětí • Feszültség	V В	220-240		
Frequency • Częstotliwość • Frequenz • Fréquence Частота • Frecuencia • Frequenza • Frekvence • Frekvencia	Hz Гц	50-60		
Total power consumption • Całkowity pobór mocy Gesamtleistungsaufnahme • Consommation d'énergie totale Общая потребляемая мощность • Potencia Il consumo di energia totale • Celková spotřeba energie Teljes teljesítményfelvétel	W Вт	36	61	121
Dimensions • Wymiary • Abmessungen • Dimensions Габариты • Dimensiones • Dimensioni • Rozměry • Méretek	cm см	40x25x25	60x30x30	75x35x40
Capacity • Pojemność • Volumen • Volume Вместимость • Capacidad • Capacità • Kapacita • Térfogat	l л	25	54	105
LT Lighting • Oświetlenie LT • Beleuchtung LT • Éclairage LT Освещение LT • Illuminación LT • Illuminazione LT • LT osvětlení LT világítás	W Вт	7	7	14
IP class of the lighting fixture • Standard szczelności oświetlenia Schutzart Beleuchtung • Standard de l'étanchéité (indice de protection) Степень защиты светильника • Estándar de estanqueidad de focos Standard di tenuta di illuminazione • IP třída svítidla Sztandard tömítettségű világítás	IPX8			
Heater • Grzałka • Heizer • Appareil de chauffage Нагреватель • Resistencia • Resistenza • Topítko • Fűtő	W Вт	25	50	100
Filter • Filtr • Filter • Filtre • Фильтр • Filtro • Filtro • Filtr • Szűrő		✓	✓	✓

THE SET INCLUDES: • ZESTAW ZAWIERA: • DAS SET BEINHALTET: • L'ENSEMBLE COMPREND:
В НАБОР ВХОДЯТ: • EL KIT INCLUYE: • IL SET INCLUDE: • SET OBSAHUJE: • ÖSSZETEVŐK:

aquarium tank • zbiornik • Becken • 1 bac d'aquarium • аквариумная емкость • pecera • Serbatoio • Akvarijní nádrž • tartály

lid with inbuilt LED lighting • pokrywę z oświetleniem LED • Abdeckung mit LED-Beleuchtung • 1 couvercle doté d'un éclairage LED • крышка со встроенным светодиодным освещением • tapa con iluminación LED • Coperchio con illuminazione a LED • Víko s vestavěným LED osvětlením • fedél LED világítással

automatic heater • grzałkę automatyczną • Automatik-Heizstab • 1 chauffe-eau automatique • автоматический нагреватель • resistencia automática • Resistenza automatica • automatický ohřívač • automatikus fűtő

internal filter • filtr wewnętrzny • Innenfilter • 1 filtre interne • внутренний фильтр • filtro interior • Filtro interno • interní filtr • belső szűrő

user manual • instrukcję obsługi • Bedienungsanleitung • un manuel • руководство пользователя • manual de uso • Manuale • uživatelská příručka • kezelési utasítás

ENG USER MANUAL

Thank you for purchasing our product. We are confident that you will be satisfied with its operation. Prior to using the device, please read carefully the following instructions to avoid any possible problems.

DESIGNATION AND PROPERTIES. The LEDDY aquarium sets are designed for setting up freshwater aquariums. The set includes a rectangular tank, factory-glued with silicone; an exceptionally durable lid with inbuilt lighting and a large flap door for fish feeding; an automatic heater; and a high-capacity internal filter. The lighting mounted in the cover is a unique LED module working in three operational modes: SUNNY / SUNNY + BLUE / BLUE. Operating in the SUNNY mode, it emits light with a color similar to daylight, ensuring perfect reproduction of natural colors of fish and good conditions for growth of plants. The BLUE mode provides blue light – a night one – imitating the natural light of the moon. Its use is particularly recommended in fish tanks with night life, allowing them to be observed freely after switching off daylight. After switching on, the module automatically sets itself to the SUNNY operational mode. Change of the operational mode SUNNY / SUNNY + BLUE / BLUE occurs after switching off and on the module with a switch in no more than 5 seconds. Switching directly to the SUNNY mode takes place after switching off the module for a period of more than 5 seconds and then its restarting. The LED module emits more light than a conventional fluorescent lamp, while consuming by about 50% less power. Unlike fluorescent lamps, the module does not require frequent replacement. The lid of the LEDDY 75 set can accommodate an additional LED module (purchased separately) to satisfy the needs of particularly demanding aquatic plants (Fig. 1). The lid is equipped with the smart open system, which eliminates the need for hinges and props in order to raise the lid. Condensed water is collected and discharged back into the tank through a network of tubules built into the lid. At the back of the lid, there are special grooves to facilitate the cutting of apertures for the installation of a canister filter (Fig. 2). Note that by making such openings in the lid you do not forfeit manufacturer's warranty.
Thanks to proven technological solutions, a careful selection of bundled equipment, and the ease of use, the LEDDY SET is ideal even for beginning fish-keepers.

SAFETY PRECAUTIONS

The device has been manufactured in full accordance with the currently binding EU safety standards.To ensure safe operationand a long lifecycle of this product, carefully read the following safety rules:

1. Before the installation and every starting of the device, carefully read this installation and maintenance manual (fig. A).
2. The device is meant for use exclusively for the intended purpose and indoors only (fig. B).
3. The device should only be connected to the mains system whose rated voltage corresponds to that indicated on the device.
4. The non-detachable power supply cord is not replaceable. If the cord is damaged, thedevice must be discarded (fig. C).
5. CAUTION: Before performing maintenance on a device placed in an aquarium or a garden pool, unplug or turn off the device (fig. D).
6. This device can be operated by children who are at least eight years of age, by persons with reduced physical or mental capabilities or persons with no prior experience with the device only under supervision or following aninstruction on the safe operation of the device to ensure that the person is aware of any associated risks. The device is not a child's toy! Do not let children to clean or perform maintenance on the device without supervision (fig. E).
7. CAUTION! Popular chemical agents for aquariums containing malachite green and/or methylene blue may cause permanent discoloration of the silicone used for the manufacturing of LEDDY WHITE tanks. It is recommended that you do not use such agents.

INSTALLATION AND MAINTENANCE. The lighting modules supplied with the LEDDY SETS employ state-of-the-art LED technologies. The powerful LEDs emit a strong light with a colour temperature of 6500 K (SUNNY). One can purchase separately the LEDDY TUBE PLANT module, specifically designed for growing aquatic plants, with a colour temperature of 8000 K.
The assembly of the lighting module into the lid is shown in Fig. 3 (LEDDY SET 40 and 60) an in Fig. 4 (LEDDY SET 75). The lighting module is maintenance-free. If required, use a dry clean cloth to dust its surface. To clean the tank walls, use a soft cloth or sponge, or a special aquarium cleaner.

DISASSEMBLY AND DISPOSAL. It is forbidden to dispose of used electric and electrical equipment in a trash bin. Segregating and proper utilization of this kind of waste leads to conserving the resources of natural environment The user is responsible for delivering the used product to a specialized collection point where it will be accepted free of charge. You can obtain information about such a facility at the local authorities at the product seller.

GUARANTEE CONDITIONS. The manufacturer grants a 24 month guarantee beginning on the date of purchase. The guarantee covers defects arising from manufacturer fault i.e. defective materials or assembly errors. It does not cover damage due to user's fault caused by improper handling of the device or using the device for purposes discordant its destination. Attention: any modification or disassembly attempt exceeding normal usage and maintenance cause the guarantee void. In case of noticing improper operation of the device send it with filled out warranty card to the manufacturer or distributor address. The conformity of the production date stamped on the product and written in the guarantee card is a prerequisite for accepting the guarantee. The following warranty conditions do not exclude, limit or suspend user's rights derived from discrepancy of the merchandise with the agreement. The guarantee is limited to repair or replacement of the unit only and does not cover consequential loss or damage to animate or inanimate objects.

PL INSTRUKCJA OBSŁUGI

Szanowni Państwo, dziękujemy za zakup naszego produktu. Jesteśmy przekonani, że będą Państwo usatysfakcjonowani z jego obsługi. Aby uniknąć jakichkolwiek problemów związanych z jego użytkowaniem prosimy o uprzednie uważne zapoznanie się z poniższą instrukcją.

PRZEZNACZENIE I WŁAŚCIWOŚCI PRODUKTU. Zestawy LEDDY są przeznaczone do zakładania akwariów słodkowodnych. Składają się z prostokątnego zbiornika klejonego maszynowo silikonem, wyjątkowo solidnej pokrywy wykonanej w technologii wtryskowej zawierającej oświetlenie i dużą klapkę do karmienia ryb, automatycznej grzałki i wydajnego filtra wewnętrznego. Oświetlenie zamontowane w pokrywie stanowi unikalny moduł LED działający w trzech trybach pracy: SUNNY / SUNNY + BLUE / BLUE. Pracując w trybie SUNNY emituje światło o barwie zbliżonej do światła dziennego zapewniające doskonałe odwzorowanie naturalnych kolorów ryb oraz dobre warunki do wzrostu roślin. Tryb BLUE zapewnia światło błękitne – nocne, imitujące naturalne światło księżyca. Jego zastosowanie jest szczególnie wskazane w zbiornikach z rybami o nocnym trybie życia pozwalając na ich swobodną obserwację po wyłączeniu światła dziennego. Moduł po włączeniu automatycznie ustawia się w tryb pracy SUNNY. Zmiana trybu pracy SUNNY / SUNNY+BLUE / BLUE następuje po wyłączeniu i włączeniu modułu przełącznikiem w czasie nie dłuższym niż 5 sekund. Przełączenie bezpośrednio w tryb SUNNY odbywa się po wyłączeniu modułu na okres dłuższy niż 5 sekund i jego ponownym włączeniu. Moduł ledowy emituje o wiele więcej światła niż tradycyjna świetlówka zużywając przy tym o około 50% energii mniej. Nie wymaga również częstej wymiany na nowy. W zestawie LEDDY SET 75 istnieje możliwość opcjonalnego zamontowania dodatkowego modułu ledowego (dostępnego jako produkt akcesoryjny) w celu dostosowania go do potrzeb bardziej wymagających roślin akwariowych (rys. 1). Pokrywa zestawu LEDDY wyposażona jest w system „smart open" umożliwiający jej wygodne podnoszenie bez użycia zawiasów ani podpórek. Posiada również system kanalików zbierających skraplającą się wodę i odprowadzającą ją do wnętrza zbiornika. W tylnej części pokrywy LEDDY 75 znajdują się specjalne żłobienia umożliwiające wygodne wycinanie otworów do instalacji filtrów kanistrowych (rys. 2). Co istotne – pokrywa z wyciętymi otworami nie traci gwarancji producenta.
Sprawdzone rozwiązania techniczne, kompletny skład zestawu oraz prostota jego użytkowania sprawiają, iż LEDDY SET są idealnym rozwiązaniem również dla początkujących miłośników akwarystyki.

WARUNKI BEZPIECZNEGO UŻYTKOWANIA

Zakupione przez Państwa urządzenie zostało wykonane zgodnie z aktualnymi normami bezpieczeństwa obowiązującymi na terenie Unii Europejskiej. Dla jego długotrwałego i bezpiecznego użytkowania prosimy o zapoznanie się z poniższymi warunkami bezpieczeństwa:

1. Przed instalacją i każdym uruchomieniem urządzenia należy dokładnie zapoznać się z niniejszą instrukcją obsługi i montażu (rys. A).
2. Urządzenie przystosowane jest do użytkowania tylko w pomieszczeniach zamkniętych i wyłącznie zgodnie z przeznaczeniem (rys. B).
3. Urządzenie może być zasilane wyłącznie z sieci elektrycznej o napięciu znamionowym podanym na urządzeniu.
4. Przewód zasilający nieodłączalny nie może być wymieniony. Jeżeli przewód ulegnie uszkodzeniu, sprzęt staje się bezużyteczny (rys. C).
5. OSTRZEŻENIE: Przed wykonywaniem konserwacji sprzętu znajdującego się w akwarium należy wyjąć wtyczkę lub wyłączyć sprzęt (rys. D).
6. Niniejszy sprzęt może być użytkowany przez dzieci w wieku co najmniej 8 lat i przez osoby o obniżonych możliwościach fizycznych, umysłowych i osoby o braku doświadczenia i znajomości sprzętu, jeżeli zapewniony zostanie nadzór lub instruktaż odnośnie do użytkowania sprzętu w bezpieczny sposób i zrozumiałe związane z tym zagrożenia. Dzieci nie powinny bawić się sprzętem. Nie powinno być wykonywane czyszczenie i konserwacja sprzętu przez dzieci bez nadzoru (rys. E).
7. UWAGA! W przypadku zestawów LEDDY WHITE preparaty akwarystyczne zawierające zieleń malachitową i/lub błękit metylenowy mogą powodować trwałe przebarwienia silikonu użytego do budowy zbiornika. Nie zaleca się ich stosowania.

MONTAŻ I KONSERWACJA. Moduły oświetleniowe zainstalowane w zestawach LEDDY SET wykorzystują nowoczesną technologię diod LED. Mocne diody LED emitują światło o temperaturze barwowej 6500 K (SUNNY). Dodatkowo jako akcesoria dodatkowe są dostępne moduły dedykowane potrzebom roślin wodnych LEDDY TUBE PLANT o temperaturze barwowej 8000 K.
Sposób montażu modułu w pokrywie zestawu akwariowego został przedstawiony na rys. 3 (LEDDY SET 40 i 60) oraz na rys. 4 (LEDDY SET 75). Moduł nie wymaga konserwacji. W razie potrzeby jego powierzchnię należy oczyścić z kurzu przy pomocy czystej, suchej ściereczki. Szyby zbiornika należy czyścić miękką szmatką lub gąbką, albo specjalistycznym czyścikiem akwarystycznym.

DEMONTAŻ I KASACJA. Zużytego sprzętu elektrycznego i elektronicznego nie należy wyrzucać do śmietnika. Selekcjonowanie i prawidłowa utylizacja tego typu odpadów przyczynia się do ochrony środowiska naturalnego. Użytkownik jest odpowiedzialny za dostarczenie zużytego sprzętu do wyspecjalizowanego punktu zbiórki, gdzie będzie on przyjęty bezpłatnie. Informację o takim punkcie można uzyskać u władz lokalnych lub w punkcie zakupu.

WARUNKI GWARANCJI. Producent udziela gwarancji na okres 24 miesięcy licząc od daty zakupu. Gwarancja obowiązuje na terenie Unii Europejskiej. Gwarancja obejmuje wyłącznie uszkodzenia powstałe z winy producenta, tj. wady materiałowe lub błędy montażowe, nie obejmuje natomiast uszkodzeń powstałych z winy użytkownika na skutek niewłaściwego obchodzenia się z urządzeniem lub też wykorzystania go do celów niezgodnych z jego przeznaczeniem. Uwaga: jakiekolwiek próby przeróbek lub demontażu sprzętu wykraczające poza zakres jego normalnego użytkowania i konserwacji powodują utratę gwarancji! W przypadku stwierdzenia nieprawidłowości działania urządzenia należy przesłać je wraz z wypełnioną kartą gwarancyjną na adres sprzedawcy lub producenta. Warunkiem uznania gwarancji jest zgodność daty produkcji wytłoczonej na produkcie z datą wypisaną na karcie gwarancyjnej. Niniejsze warunki nie wyłączają, nie ograniczają ani nie zawieszają uprawnień kupującego wynikających z niezgodności towaru z umową. Gwarancja jest ograniczona wyłącznie do naprawy lub wymiany samego urządzenia. Nie obejmuje ona skutków utraty lub zniszczenia jakichkolwiek innych obiektów.

DE BEDIENUNGSANLEITUNG

Sehr verehrte Kunden, haben Sie vielen Dank für Einkauf unseres Produktes. Wir sind davon überzeugt, dass Sie die richtige Wahl getroffen haben, und werden mit unserem Produkt sowie mit dessen Nutzung und Bedienung zufrieden sein. Um etliche Probleme hinsichtlich der Nutzung des Produkts zu vermeiden, erbitten wir Sie, sich vor der ersten Bedienung mit nachstehender Bedienungsanleitung vertraut zu machen.

BESTIMMUNGSZWECK UND PRODUKTMERKMALE. Die Aquarium-Komplettsets LEDDY sind zum Einrichten von Süßwasseraquarien vorgesehen. Sie bestehen aus einem maschinell mit Silikon verklebten Rechteckbecken, einer im ausgesprochen robusten und unempfindlichen Abdeckung, in der die Beleuchtung und eine große Futterklappe integriert sind, einem Automatikheizstab und einem leistungsstarken Innenfilter. Die im Deckel installierte Beleuchtung ist ein einzigartiges LED-Modul, das in drei Betriebsarten arbeitet: SUNNY / SUNNY + BLUE / BLUE. Im SUNNY-Modus emittiert er tageslichtähnliches Licht und sorgt so für eine hervorragende Wiedergabe der natürlichen Fischfarben und gute Wachstumsbedingungen für Pflanzen. Der BLAUE Modus emittiert blaues Licht (Nachtlicht), das imitiert das natürliche Mondlicht imitiert. Sein Einsatz wird besonders in Aquarien mit Nachtlebensfischen empfohlen, die bei ausgeschaltetem Tageslicht eine freie Beobachtung ermöglichen. Das Modul wird beim Einschalten automatisch in den SUNNY-Modus gestellt. Die Betriebsart SUNNY wird nach dem Aus- und Einschalten des Moduls mit dem Umschalter für nicht länger als 5 Sekunden geändert. Das direkte Umschalten in den SUNNY-Modus erfolgt, nachdem das Modul länger als 5 Sekunden ausgeschaltet und dann wieder eingeschaltet wurde. Das LED-Modul gibt wesentlich mehr Licht als eine herkömmliche Leuchtstofflampe ab und verbraucht dabei um etwa 50% weniger Energie. Es erfordert auch keinen häufigen Austausch gegen ein neues. Im Kompletttset LEDDY SET 75 kann optional ein zusätzliches LED-Modul (das als Zubehörprodukt erhältlich ist) eingebaut werden, um das Aquarium an die Bedürfnisse anspruchsvollerer Pflanzen anzupassen (Abb. 1). Die Abdeckung des LEDDY Aquariumsets ist mit einem „Smart-Open-System" ausgestattet, mit dem der Deckel bequem und ohne Verwendung von Scharnieren oder Stützen angehoben werden kann. Die Abdeckung verfügt auch über ein System von Kanälen, die Kondensationswasser auffangen und dieses zurück in das Becken leiten. Im hinteren Teil der Abdeckung des LEDDY 75 Aquariums sind spezielle Vertiefungen angeordnet, die ein unkomplizierteres Herausschneiden von Öffnungen zum Einbau von Außentopffiltern ermöglichen (Abb. 2). Von besonderer Bedeutung ist dabei, dass die Herstellergarantie durch das Herausschneiden von Öffnungen in der Abdeckung nicht eingeschränkt wird.
Bewährte technische Lösungen, ein komplett ausgestattetes Aquariumset und die einfache Bedienbarkeit machen LEDDY SET zu einer perfekten Lösung auch für Anfänger und weniger erfahrene Aquarianer.

BEDINGUNGEN FÜR SICHERE NUTZUNG

Die von Ihnen erworbene Vorrichtung wurde hergestellt gemäß den auf dem Hoheitsgebiet der Europäischen Union geltenden aktuellen Sicherheitsnormen und Vorschriften. Um dauerhaft eine Freude und Sicherheit der Nutzung eines Aquariums zu gewährleisten, wir bitten Sie, sich vorerst mit den nachstehenden Anweisungen und Bedingungen der Sicheren Nutzung vertraut zu machen:

1. Machen Sie sich vor dem Einbau und jeder Inbetriebsetzung genau mit dieser Montage- und Bedienungsanleitung vertraut (Zeichn. A).
2. Die Vorrichtung wurde gedacht für Nutzung ausschließlich in geschlossenen Räumen und ausschließlich gemäß deren Bestimmung (Zeichn. B).
3. Die Vorrichtung darf ausschließlich vom elektrischen Netz mit der auf dem Gehäuse der Vorrichtung angegebenen Nennspannung mit Strom versorgt werden.
4. Das Stromkabel ist nicht ausziehbar und kann nicht ausgetauscht werden. Sollte das Stromkabel mal kaputt gehen, dann ist die Vorrichtung ganz hinüber und muss ausgetauscht werden, weil sie nutzlos ist (Zeichn. C).
5. Warnung: Vor der Konservierung des im Aquarium befindlichen Zubehörs bzw. im Garten angelegter Wasserauge bzw. Wasserbeckens, ist der Stecker von der Steckdose herauszuziehen bzw. die Vorrichtung vom Strom abzuschalten (Zeichn. D).
6. Diese Vorrichtung ist für die Bedienung von Kindern unter 8 Jahren nicht geeignet sowie durch Personen mit geschwächten manuellen, geistlichen Vermögen, sowie durch Personen mit mangelnder Erfahrung im Umgang mit dem Gerät, oder ohne Kenntnis dessen Funktion, es sei, die Konservierung des Gerätes finden statt unter Aufsicht einer geschulten Person, oder sie selbst vorher hinsichtlich der sicheren Nutzung geschult und über die möglichen Gefahren durch Schulungspersonal unterrichtet wird. Den Kinder ist es untersagt mit dem Gerät zu spielen. Es darf weder das Reinigen noch Warten des Gerätes durch Kinder ohne Aufsicht bzw. Begleitung einer im Umgang mit diesem Gerät geschulten Person ausgeführt werden (Zeichn. E).
7. HINWEIS! Bei LEDDY WHITE Aquarien können beliebte und weit verbreitete Präparate für Aquarien, die Malachitgrün und/oder Methylenblau enthalten, dauerhafte Verfärbungen des zum Bau des Beckens verwendeten Silikons verursachen. Es wird empfohlen, auf solche Mittel zu verzichten.

MONTAGE, WARTUNG UND PFLEGE. Bei den in LEDDY SET Aquarien eingebauten Beleuchtungsmodulen kommt modernste LED-Technologie zum Einsatz. Die Hochleistungs-LEDs geben Licht mit einer Farbtemperatur von 6500 K (SUNNY) ab. Zusätzlich sind als Zubehör die speziell für Wasserpflanzen vorgesehenen Module LEDDY TUBE PLANT mit einer Farbtemperatur von 8000 K erhältlich.
In Abb. 3 (LEDDY SET 40 und 60) und Abb. 4 (LEDDY SET 75) ist zu sehen, wie das Beleuchtungsmodul in der Aquariumabdeckung eingebaut wird. Das Beleuchtungsmodul ist wartungsfrei. Falls notwendig, kann seine Oberfläche mit einem sauberen, trockenen Tuch von Staub befreit werden. Die Beckenscheiben sind mit einem weichen Lappen oder Schwamm oder einem speziellen Scheibenreiniger zu säubern.

ENTSORGUNG. Kein abgenutztes elektrisches und elektronisches Haushaltsgerat darf zum Hausmull geworfen werden. Die Selektion und richtige Entsorgung solcher Abfalle tragt zum Schutz der naturlichen Umwelt bei. Der Benutzer ist verantwortlich fur die Abgabe des abgenutzten Gerates bei einer eingerichteten Sammelstelle oder einem Wertstoffsammelhof, wo es kostenlos entgegengenommen wird. Genauere Information uber solcher Sammelstelle erhalten. Sie bei Ihrer Gemeindeverwaltung oder Ihrem Handler.

GARANTIEBEDINGUNGEN. Der Hersteller leistet Ihnen ab Kaufsdatum eine Garantie fur 24 Monate. Die Garantie schliest blos Schaden ein, die von dem Schuld des Herstellers entstanden sind, das heist Material- und Montagefehler. Sie erstreckt sich jedoch nicht auf Schaden, die durch Schuld des Benutzers – wie unsachgemase Behandlung oder Benutzung des Gerates fur Zwecke, die nicht mit seiner Bestimmung ubereinstimmen – entstanden sind. Achtung: Jeglicher Versuch eines Umbaus oder einer Auseinandersetzung der Einrichtung, der den Bereich ihrer normalen Benutzung und Wartung ubertritt, bringt den Verlust der Garantie zur Folge! Bei Feststellung von Storungen im Betrieb der Einrichtung, soll sie, samt mit dem vom Verkaufer ausgefullten Garantieschein an die Adresse des Verkaufers oder des Herstellers versandt werden. Eine Bedingung zur Anerkennung der Garantierechte ist die Ubereinstimmung des auf dem Gerat gepragten Herstellungsdatums mit dem im Garantieschein eingeschriebenen Datum. Beim Fall, wenn die Ware dem Vertrag nicht entspricht, werden die daraus folgenden Rechte des Kaufers durch diese Garantiebedingungen weder ausgeschlossen, noch beschrankt oder ausgesetzt. Die Garantie beschrankt sich ausschlieslich auf die Reparatur oder Austausch selbst der Einrichtung. Sie erstreckt sich aber nicht auf die Folgen des Verfalls oder der Vernichtung jeglicher anderer Objekte.

FR MODE D'EMPLOI

Cher Client, nous vous remercions pour l'achat de notre produit. Nous sommes confiants que vous soyez entierement satisfaits de son fonctionnement. Pour éviter tout probleme, veuillez lire attentivement les instructions suivantes avant toute utilisation.

DESIGNATION ET CARACTERISTIQUES DU PRODUIT. Les ensembles Leddy sont destinés à établir des aquariums d'eau douce. Ils se composent d'un bac rectangulaire collé à machine avec silicone, d'un couvercle extrêmement robuste fait contenant l'éclairage et un grand rabat pour l'alimentation des poissons, de chauffage automatique et un filtre interne efficace. L'éclairage installé dans le couvercle constitue un module unique LED fonctionnant en trois modes de travail : SUNNY / SUNNY + BLUE / BLUE. En mode SUNNY, il émet une lumière dont la couleur ressemble à la lumière du jour, en assurant une parfaite imitation des couleurs de poissons naturelles et des conditions favorisant la croissance des plantes. Le mode BLUE assure la lumière bleue ciel – nocturne – qui imite la lumière de lune naturelle. Elle est conseillée en particulier pour les bacs à poissons nocturnes, car elle permet de les observer librement lorsque la lumière du jour est éteinte. Le module allumé, il commence à fonctionner en mode de travail SUNNY. Le changement de mode de travail SUNNY / SUNNY+BLUE / BLUE s'effectue après que le module a été mis hors marche et remis en marche au moyen de l'interupteur en temps ne dépassant pas 5 secondes. Le passage direct en mode SUNNY s'effectue après la mise hors marche du module pour la durée ne dépassant pas 5 secondes et sa remise en marche. Module à LED émet beaucoup plus de lumière que la lampe fluorescente conventionnelle tout en consommant environ 50% moins d'énergie. Il ne nécessite pas un remplacement fréquent. L'ensemble LEDDY SET 75 offre aussi une possibilité d'installer un module LED complémentaire (disponible en tant que produit accessoire), afin de l'adapter aux besoins des plantes d'aquarium les plus exigeants (Fig. 1). Le couvercle de l'ensemble LEDDY est équipé d'un système «d'ouverture intelligente» qui permet son relèvement confortable sans utiliser des charnières ou des supports. Il dispose également d'un système de canaux qui collectent de l'eau condensée et l'évacuent dans le réservoir. Dans la partie arrière du couvercle de LEDDY 75