7. ATTENTION! Le cable d'alimentation doit etre raccorde au reseau electrique de facon montree a la figure F pour qu'il pende en dessous de l'alimentateur. Ceci a pour but d'eviter l'inondation de l'alimentateur dans le cas ou l'eau se condense sur le cable de raccordement.

INSTALLATION ET ENTRETIEN. La pompe est installée dans un aquarium à l'aide de deux supports avec des ventouses pour fixer l'appareil directement sur le verre du bac (à l'intérieur ou à l'extérieur). Des raccords d'entrée et de sortie sont adaptés aux tuyaux d'un diamètre de 14/18 mm. Pour assurer l'étanchéité des raccords, il faut bien serrer les écrous de fixation du tuyau sur les tubulures de la pompe. Des exemples de l'installation de la pompe sont représentés sur les figures 2 et 3.
La pompe d'alimentation nécessite un nettoyage régulier du rotor pour enlever de toutes les impuretés mécaniques de la chambre de rotor. A cet effet, après la coupure de l'alimentation électrique, dévisser le couvercle de la pompe (7)) par le mouvement compatible avec aiguilles d'une montre, retirez le couvercle du rotor (5), le plus suouvent le couvercle du rotor est retiré avec l'amortisseur (4) et l'arbre du rotor qui lui est inhérent (2), retirez le rotor (3) et le nettoyez ainsi que sa chambre à l'aide d'une brosse douce. Attention! L'arbre de rotor en céramique d'un diamètre de 2,53 mm est relativement fragile et sensible à la rupture lors d'une tentative de le plier, donc soyez prudent lorsque vous retirez le couvercle du rotor et son arbre.
Si la pompe fonctionne à l'extérieur du bac comme une pompe d'écoulement, l'entretien régulier du joint est nécessaire (6) par son nettoyage et lubrification de la vaseline technique ou la graisse silicone ainsi qu'un remplacement cyclique avec un nouveau joint (les intervalles de remplacement recommandés - au moins tous les 3 ans).
Le kit comprend un réducteur (11) pour l'installation des tuyaux de raccordement aux filtres. **REMARQUE! Le réducteur ne doit pas être utilisé en raccordements à l'extérieur de la cuve (au-delà de l'eau), car il peut causer une inondation de l'appartement!**
Lorsque la pompe fonctionne en immergé (fig. 2), il est recommandé d'utiliser des préfiltres éponge à l'entrée de la pompe pour protéger le rotor de la pompe et la chambre du rotor contre la contamination.
Lorsque la pompe fonctionne à l'extérieur de l'aquarium (fig. 3) en tant que pompe d'écoulement, il est recommandé d'entretenir régulièrement le joint situé sous le couvercle du rotor par son nettoyage et lubrification de la vaseline technique.

DEMONTAGE ET DEMOLITION. Les appareils électroménagers et électroniques usés ne doivent pas être jetés a la poubelle. Le triage et le recyclage des appareils de ce type contribuent a la préservation de l'environnement. L'utilisateur est responsable d'amener l'appareil usé au point de collecte spécialisé ou l'appareil sera reçu gratuitement. La liste de ces points de collecte peut etre obtenue aupres des autorités locales ou du vendeur du produit.

CONDITIONS DE GARANTIE. Le fabricant accorde une garantie pour une periode de 24 mois a compter de la date de l'achat. La garantie couvre les deteriorations dues aux vices de materiaux et de fabrication, elle ne couvre pas le deteriorations dues au mauvais maniement de l'appareil par l'utilisateur ou a l'utilisation autre que celle prevue par le fabricant. Attention: toute tentative de remaniement ou de demontage de l'appareil au dela de l'utilisation et l'entretien normal provoquent la decheance de la garantie. Dans le cas de la constatation d'un mauvais fonctionnement de l'appareil, il faut l'envoyer accompagne de la carte de garantie dument remplie a l'adresse du fabricant ou du distributeur. La condition de la reconnaissance de la garantie est la concordance de la date de fabrication indiquee sur le produit avec la date indiquee sur la carte de garantie. Les conditions de garantie cidessus ne limitent pas ni suspendent les droits de l'acheteur decoulant du desaccord entre le produit et le contrat d'achat. La garantie se limite a la reparation ou au remplacement de l'appareil seulement et ne s'applique pas aux pertes ni aux dommages indirects causes aux objets animes ou inanimes.

RU ТЕХНИЧЕСКИЕ ХАРАКТЕРИСТИКИ

Благодарим Вас за приобретение нашего изделия. Мы уверены, что Вы будете удовлетворены его работой. Перед пользованием внимательно прочтите данную инструкцию с целью предотвращения проблем, которые могут возникнуть при эксплуатации.

ПРЕДНАЗНАЧЕНИЕ И СВОЙСТВА ИЗДЕЛИЯ. Насос UNI PUMP 700 (рис. 1) предназначен для перекачивания воды, а также для использования в качестве насоса канистровых фильтров, стерилизаторов, сампов, аквариумных холодильников. Благодаря герметичной конструкции насос может работать как в полностью погруженном состоянии, так и вне воды в качестве проточного насоса. Насос может использоваться в пресноводных, так и морских аквариумах. Его достоинствами являются небольшой размер, низкое энергопотребление, бесшумная работа и простота установка. Насос приводится в действие с помощью блока питания, установленного на соединении, облегчающем установку устройства, например, внутри аквариумной тумбы.

УСЛОВИЯ БЕЗОПАСНОЙ ЭКСПЛУАТАЦИИ

Приобретенное Вами устройство изготовлено в соответствии с нормами безопасности, действующими на территории Европейского Союза. Для длительного и безопасного использования устройства просим Вас ознакомиться с приведенными ниже условиями безопасности:

1. Внимание! Внимательно прочитать перед запуском. Сохранить для использования в будущем. Перед установкой и каждым запуском устройства внимательно ознакомьтесь с данной инструкцией по установке и обслуживанию (рис. A).
2. Устройство может быть подключено к сети переменного тока с номинальным напряжением, указанным на устройстве.
3. Эксплуатация поврежденного нагревателя либо нагревателя с поврежденным шнуром питания не допускается! Шнур питания является несъемным, его замена не допускается. Если шнур поврежден, устройство не подлежит дальнейшей эксплуатации (рис. B).
4. ПРЕДУПРЕЖДЕНИЕ: Перед выполнением технического обслуживания оборудования в аквариуме или в садовом бассейне необходимо вынуть вилку из розетки или выключить оборудование. Всегда необходимо отключать от электросети все устройства в резервуаре, прежде чем опустить руку в воду (рис. C).
5. При помощи насосов можно перекачивать жидкости температурой до +35°C. Запрещается перекачивать легковоспламеняющиеся материалы и пищевые жидкости (рис. D).
6. Обслуживание устройства детьми в возрасте до 8 лет и лицами с ограниченными физическими или умственными возможностями, а также лицами, у которых нет опыта обслуживания данного устройства, допускается под соответствующим надзором либо после предварительного инструктажа по безопасной эксплуатации устройства, в ходе которого будут осознаны риски, связанные с использованием данного оборудования. Устройство – не детская игрушка! Чистка и техническое обслуживание устройства детьми без присмотра не допускается (рис. E).
7. ВНИМАНИЕ! Сетевой кабель следует подсоединить к электросети так, как это изображено на рис. F – чтобы отрезок кабеля свободно свисал ниже уровня блока питания. Это предотвратит возможное залитие блока питания водой в случае ее конденсации на проводе.

МОНТАЖ И УХОД. Установку насоса в аквариуме обеспечивают два держателя с присосками, служащие для прикрепления устройства непосредственно к стенке аквариума (изнутри или снаружи). Входные и выходные соединения совместимы со шлангами диаметром 14/18 мм. Для обеспечения герметичности соединения следует тщательно затянуть гайки, крепящие шланг на патрубках насоса. Примеры установки насоса показаны на рис. 2 и 3.
Устройство не нуждается в специальном уходе. Однако, внутренняя камера насоса может загрязняться, что сказывается на производительности помпы. Если это произошло, отключив устройство от источника питания, отверните крышку насоса (7) движением по часовой стрелке, снимите кожух ротора (5), при этом кожух ротора обычно вынимается вместе с амортизатором (4) и встроенной в него осью (2), выньте ротор (3) и очистите ротор и роторную камеру с помощью мягкой щетки. Внимание! Поскольку керамическая ось ротора диаметром 2,53 мм отличается определенной хрупкостью и подвержена повреждениям при падении или попытке сгиба, следует соблюдать особую осторожность при снятии кожуха ротора и самой оси.
В случае, если насос используется снаружи аквариума в качестве проточного насоса (рис.3), необходимо проводить регулярное техническое обслуживание прокладки (6) путем ее очистки и обработки технической смазкой либо регулярной замены на новую (рекомендуемый интервал замены – не реже 3 лет).
В комплект входит штуцер (11), который служит для установки соединительных трубок фильтров. **ВНИМАНИЕ! Штуцер нельзя использовать в соединениях снаружи аквариумной емкости (вне воды), так как это может привести к затоплению квартиры!**
Если устройство работает в условиях погружения в аквариум (рис. 2), для защиты ротора насоса и роторной камеры от возможных загрязнений рекомендуется использовать губку – префильтр, которую устанавливают на входе.

ДЕМОНТАЖ И ЛИКВИДАЦИЯ. Использованное электрическое и электронное бытовое оборудование нельзя выбрасывать в мусорные ящики. Селекция, сбор и надлежащая утилизация отходов такого типа оберегает ценные ресурсы окружающей среды. Пользователь несет ответственность за доставку использованного оборудования в специализированный пункт сбора, где его примут бесплатно. Информацию о таких пунктах можно получить в пункте продажи или сервисном пункте изготовителя.

ГАРАНТИЙНЫЕ УСЛОВИЯ. Изготовитель предоставляет гарантию на срок 24 месяцев, считая от даты продажи. Гарантия распространяется на повреждения, возникшие по вине изготовителя, т.е. дефекты материалов или ошибки при заводской сборке. Гарантия распространяется только на устройство и не предусматривает ответственности за правильное функционирование и стабилизирование аквариума и аквариумного равновесия. Гарантия не распространяется на повреждения, возникшие из-за неправильной эксплуатации устройства или использования не по назначению. Внимание! Любые попытки внесения конструкционных изменений или разборка устройства, выходящие за пределы его нормальной эксплуатации или ухода, влекут за собой потерю гарантии! В случае обнаружения неправильной работы устройства, необходимо выслать его вместе с заполненным продавцом гарантийным талоном по адресу изготовителя или дистрибьютора. Условием принятия гарантии является соответствие даты изготовления, указанной на продукте, дате, указанной на гарантийном талоне. Настоящие гарантийные условия не исключают, не ограничивают и не приостанавливают прав покупателя, вытекающих из несоответствия товара условиям договора. Если неисправность связана с заводским браком, сервисная служба принимает решение, каким способом могут быть устранены выявленные недостатки – с помощью ремонта или замены неисправного прибора. Срок действия гарантии, указанный в гарантийном талоне при этом не меняется. В случае замены неисправного прибора на новый, срок действия гарантии не продлевается, а в гарантийном талоне делается отметка о замене.

Гарантийный ремонт и сервисное обслуживание.
Сервис Россия:
e-mail: aquael-service@ya.ru, тел. 8 (495) 971-29-87
Пункты приема:
г. Москва, пр. Мира д.182, тел. 8 (495) 971-29-87
г. Санкт-Петербург, наб. Реки Фонтанки д.99, тел. 8 (812) 310-29-72
г. Екатеринбург, ул. Шаумяна д.100, тел.: 8 (982) 613-26-91
vk.com/aquaelrus

ES MANUAL DE USO

Estimados Senores, gracias por comprar nuestro producto. Estamos seguros que estarán satisfechos. Para evitar cualquier problema relacionados con su uso, por favor, lean atentamente este manual.

USO PREVISTO Y PROPIEDADES DEL PRODUCTO. La bomba UNI PUMP 700 (dib. 1) sirve para bombear agua y propulsar los filtros de recipiente y otros dispositivos montados en la pecera (tales como esterilizadores, refrigeradores, recogedores de espuma, etc.). Gracias a una estructura estanca, la bomba puede funcionar sumergida en la pecera o bien, puede montarse en el exterior como una bomba de paso. Puede bombear agua dulce o salada. Se caracteriza por unas dimensiones reducidas, bajo consumo de energía, trabajo silencioso y fácil montaje. La bomba se conecta a una fuente de alimentación montada en soporte que facilita su montaje en el interior de armarios para peceras.

LAS CONDICIONES DE SEGURIDAD

El aparato que han adquirido ha sido disenado de acuerdo a las normas de seguridad vigentes de la Unión Europea. Para un largo y seguro uso del aparato les pedimos que lean atentamente las siguientes condiciones de seguridad:

1. ¡Importante! Lee detenidamente las instrucciones antes de usar. Guárdelas para un futuro uso. Antes de la instalación y de cada puesta en marcha del dispositivo rogamos lea detenidamente las siguientes instrucciones de uso (dibujo A).
2. El dispositivo debe alimentarse únicamente a través de una red eléctrica con la tensión nominal indicada en el mismo.
3. Queda prohibido utilizar una resistencia danada o una resistencia con cable de alimentación danado. El cable de alimentación forma parte integral del dispositivo y no puede ser reemplazado. Si el cable resulta danado, el dispositivo debe ser desechado (fig. B).
4. Antes de meter la mano en el agua, desconecte siempre de la fuente de alimentación todos los dispositivos que se encuentran en el depósito ADVERTENCIA: Antes de realizar el mantenimiento desenchufe o desconecte el equipo del acuario o la piscina de jardín (dibujo C).
5. Las bombas pueden bombear sustancias liquidas con temperatura de hasta 35°C. No se puede bombear sustancias inflamables o alimentos liquidos (dibujo D).
6. Este equipo puede ser utilizado por ninos mayores de 8 anos y personas con reducida capacidad fisica y mental, asi como, personas sin experiencia y conocimientos acerca del dispositivo, si se mantiene el control o instruye previamente a estas personas, en cuanto al uso seguro del mismo y los riesgos inherentes a su uso. Los ninos no pueden jugar con este equipo. Los ninos no pueden realizar las tareas de limpieza y mantenimiento sin la supervision de un adulto (dibujo E).
7. !ATENCION! El cable de alimentacion se ha de enchufar a la red de corriente electrica de forma presentada en el dibujo F, de forma que una parte del cable cuelgue libremente por debajo del alimentador. Esto previene el posible humedecimiento del alimentador en caso de que el agua se condense en el cable.

MONTAJE Y MANTENIMIENTO. La bomba se fija en la pecera mediante dos agarres con ventosas, que permiten montar la bomba directamente a la pared lateral de la pecera (en interior o exterior). Las conexiones de entrada y salida están adaptadas para mangueras de 14/18 mm de diámetro. Para garantizar la estanqueidad de la conexión, enroscar fuertemente las tuercas que fijan la manguera. Los dibujos 1 y 2 muestran las formas posibles de montaje.
La bomba de alimentación requiere una limpieza regular del rotor, para eliminar cualquier suciedad de la cámara del rotor. Para ello, desconectar la fuente de alimentación, desenroscar la tapa de bomba (7), girando las tuercas en sentido de agujas del reloj, desmontar la tapa del rotor (5), junto con el amortiguador (4) y el eje (2), sacar el rotor (3) para limpiarlo. Limpiar también el interior de la cámara del rotor, utilizando un cepillo blando. ¡Atención! El eje del rotor, con 2,53 mm de diámetro, es bastante frágil y puede romperse con facilitad, si se dobla. Por este motivo, la tapa del rotor y el eje deben desmontarse con extremo cuidado.
Si la bomba se monta en el exterior de la pecera, como una bomba de paso, es necesario realizar mantenimiento regular de la junta (6), limpiándola y lubricado con vaselina técnica o lubricante a base de silicona. También, es necesario cambiarla la junto con cierta regularidad (se recomienda cambiarla al menos cada 3 años).
El kit incluye un reductor (11) para conectar manguitos que unen los filtros. **¡ATENCION! ¡El reductor no puede ser utilizado, para conexiones realizadas al exterior de la pecera (fuera del agua), porque existe el riesgo de inundar la vivienda!**
Si la bomba se monta sumergida, dentro de la pecera (dib. 2), se recomienda montar filtros de esponja en la entrada a la bomba, para proteger el rotor y la cámara del rotor frente de la suciedad.
Si la bomba se monta en el exterior de la pecera (dib. 3), como una bomba de paso, se recomienda realizar mantenimiento regular de la junta situada bajo la tapa del rotor, limpiándola y lubricando con vaselina técnica.

EL DESMONTAJE Y LA CASACIÓN. El equipo eléctrico y electrónico desgastado no se debe tirar a la basura. La selección y el reciclaje correcto de estos aparatos ayuda a proteger el medio ambiente. El usuario es responsable de suministrar el aparato desgastado a un punto de recogida, donde será depositado gratuitamente. La información sobre los puntos de recogida se puede obtener de las autoridades locales o en los puntos de venta.

LAS CONDICIONES DE GARANTIA. El productor concede una garantia por el periodo de 24 meses desde le fecha de la compra. La garantia abarca las averias causadas por el productor, es decir defectos del material o de montaje. La garantia no abarca deterioros resultado del uso indebido del aparato o tambien su uso de forma diferente a la que esta destinado. Atencion: cualquier intento de transformacion o desmontaje del aparato que exceda el uso normal y la conservacion del aparato provocan la perdida de la garantia! En caso de determinar irregularidades en el funcionamiento del aparato hay que enviarlo junto con la tarjeta de garantia rellenada a la direccion del vendedor o del productor. La condicion de aceptar la garantia es la concordancia entre la fecha de la produccion impresa en el aparato y la fecha inscrita en la tarjeta de garantia. Estas condiciones no excluyen, limitan ni suspenden los derechos del comprador resultantes de la falta de concordancia del producto con el contrato. Esta garantia tiene validez unicamente si se presenta un comprobante de compra. La garantia se limita unicamente a la reparacion o al reemplazo del aparato y no cubre perdidas ni danos resultantes de los objetos animados o inanimados.

IT MANUALE

Gentili Signori, grazie per aver acquistato il nostro prodotti. Siamo sicuri che sarete soddisfatti di suo funzionamento. Per evitare eventuali problemi associati con il suo uso, Vi preghiamo di leggere prima attentamente le seguenti istruzioni.

SCOPO E PROPRIETÀ DEL PRODOTTO. Pompa UNI 700 (Fig. 1) è utilizzata per pompare acqua e di alimentare i filtri a scatola ed altri dispositivi d'acquario (come sterilizzatori, frigoriferi, antischiuma, ecc). Grazie alla costruzione a tenuta può operare sia completamente sommersa e fuori dall'acqua come pompa di flusso. È adatta per l'uso sia in acqua dolce sia in acqua marina. I suoi vantaggi sono le piccole dimensioni, bassi consumi, silenziosità e facilità di installazione. La pompa è alimentata mediante l'adattatore montato sul connettore per una facile installazione del dispositivo, ad esempio all'interno del quadro acquario.

CONDIZIONI PER L'UTILIZZO IN PIENA SICUREZZA

Il dispositivo acquistato e stato prodotto secondo le norme di sicurezza attualmente in vigore in Unione Europea. Per un utilizzo a lungo e in piena sicurezza vi preghiamo di attenersi alle seguenti norme di sicurezza:

1. Importante! Leggere attentamente prima dell'uso. Conservare per un uso futuro. Prima dell'installazione e di ogni avvio del dispositivo, leggere attentamente le istruzioni per l'uso e il montaggio (disegno A).
2. Il dispositivo può essere alimentato solo dalla rete con la tensione nominale indicata sul dispositivo.
3. Non usare riscaldatore danneggiato come pure riscaldatore con cavo danneggiato. Il cavo di alimentazione che non si puo staccare da riscaldatore non puo essere sostituito. In tale caso Se il cavo e danneggiato, l'attrezzatura diventa inutile (Fig. B).
4. AVVERTENZA: Prima di eseguire la manutenzione dell'apparecchiatura in un acquario o in una piscina da giardino, rimuovere la spina o spegnere l'apparecchiatura. Scollegare sempre tutti i dispositivi nel serbatoio prima di mettere la mano in acqua (disegno C).
5. Le pompe possono essere utilizzate unicamente per pompare liquidi a temperatura non superior a 35°C. Con questo tipo di pompe non si possono pompare materiali infiammabili o liquidi alimentary (disegno D).
6. Questo dispositivo puo essere utilizzato da bambini di eta minima di 8 (otto) anni e da parte di persone con ridotte capacita fisiche, mentali e con la mancanza di esperienza e conoscenza del dispositivo, se verra fornita assistenza o formazione per l'uso delle attrezzature in modo sicuro e comprendesi i rischi associati. I bambini non dovrebbero giocare con il dispositivo. I bambini non possono eseguire le operazioni di manutenzizone oppure di pulizia del dispositivo senza la sorveglianza da parte delle persone adulte (disegno E).
7. ATTENZIONE! Il cavo di alimentazione va collegato alla rete di alimentazione nel modo indicato nel disegno F, in modo che un tratto di cavo penda libero sotto all'alimentatore, allo scopo di evitare il contatto dell'acqua con l'alimentatore, nel caso l'acqua si condensi sul cavo di alimentazione.

CONDIZIONI PER USO SICURO. Il nuovo dispositivo e stato prodotto secondo le norme di sicurezza vigenti nell'Unione europea. Per la sua lunga durata e sicuro utilizzo, si prega di leggere le seguenti condizioni di sicurezza:
1. Il dispositivo e progettato per l'uso in ambienti chiusi solo ed esclusivamente per lo scopo previsto.
2. Il dispositivo puo essere alimentato solo dalla rete elettrica con tensione nominale indicata sullo stesso.
3. Il cavo di alimentazione non può essere sostituito. Se il cavo è danneggiato, l'apparecchio diventa inutilizzabile.
4. Il dispositivo può essere utilizzato solo per il pompaggio di liquidi con temperature fino a 35 °C e non deve essere usato per materiali infiammabili, liquidi ad uso alimentare.
5. ATTENZIONE: Prima di eseguire la manutenzione del materiale che si torova in acquario o in e piscina nel giardino si deve scollegare dalla rete di alimentazione tutto materiale sotto tensione.
6. Questo dispositivo puo essere utilizzato da bambini di eta minima di 8 (otto) anni e da parte di persone con ridotte capacita fisiche, mentali e con la mancanza di esperienza e conoscenza del dispositivo, se verra fornita assistenza o formazione per l'uso delle attrezzature in modo sicuro e comprendesi i rischi associati. I bambini non dovrebbero giocare con il dispositivo. I bambini non possono eseguire le operazioni di manutenzizone oppure di pulizia del dispositivo senza la sorveglianza da parte delle persone adulte.

INSTALLAZIONE E MANUTENZIONE. L'installazione di una pompa in un acquario facilitano due staffe con ventose per collegare l'unità direttamente nella vasca di vetro (all'interno o all'esterno). Connessioni di ingresso e di uscita sono abbinati al tubo diametro di 14/18 mm. Per garantire la tenuta dei collegamenti devono essere attentamente serrati i dadi di fissaggio del tubo alla pompa di aspirazione. Esempi di montaggio sono mostrati in Fig. 2 e 3.
Il rotore della pompa di alimentazione deve essere pulito regolarmente per rimuovere le eventuali impurità meccaniche dalla sede. A tal fine, dopo il distacco dalla rete elettrica, svitare il coperchio della pompa (7) movimento coerente con senso orario, rimuovere il coperchio del rotore (5), frequentemente la protezione del rotore si viene rimosso insieme con ammonrtizzatore (4) ed asse inerente ad esso (2), rimuovere il rotore (3) e pulirlo sia il rotore che la sua sede con una spazzola morbida.
Attenzione! L'asse ceramica del rotore di diametro di 2,53 mm è relativamente fragile e suscettibile a rotture durante il tentativo di piegatura, quindi rimuovendo il coperchio del rotore e l' asse si deve procedere con cautela.
Nel caso in cui la pompa lavora all'esterno della vasca come pompa da flusso è necessaria la manutenzione regolare della guarnizione (6) attraverso la sua pulizia e lubrificazione con vaselina tecnica o grasso al silicone e sostituzione ciclica con una guarnizione nuova (si consiglia di cambiere la guarnizione ogni 3 anni).
Incluso è un riduttore (11) per l'installazione dei tubi di collegamento ai filtri.
NOTA! Il riduttore non deve essere utilizzato in combinazione all'esterno del serbatoio (fuori l'acqua) perché può causare inondando dell'appartamento!
Quando la pompa è immersa all'interno dell'acquario (Fig. 2) per proteggere il rotore della pompa e la camera del rotore contro l'inquinamento si raccomanda di utilizzare prefiltri a spugna all'ingresso della pompa.
Nel caso in cui lavora all'esterno dell'acquario (Fig. 3) come pompa da flusso si raccomanda la regolare manutenzione della quanrnizione sotto il coperchio del rotore lubrificandola con vaselina tecnica dopo accurata pulizia.

SMONTAGGIO E SMALTIMENTO. Le apparecchiature elettriche ed elettroniche usate non possono essere smaltite con i rifiuti domestici. La raccolta e lo smaltimento differenziati di questo tipo di rifiuti contribuisce alla difesa dell'ambiente naturale. L'utilizzatore ha la responsabilita di consegnare l'apparecchiatura usata in un punto di raccolta specializzato, dove sara preso in consegna gratuitamente. E' possibile ottenere informazioni circa tali punti di raccolta presso le autorita locali, o presso il punto vendita.

CONDIZIONI DI GARANZIA. Il produttore fornisce una garanzia per un periodo di 24 mesi, a partire dalla data di acquisto. La garanzia copre esclusivamente i danni derivanti da colpa del produttore cioe i difetti dei materiali e gli errori di montaggio. Non copre i danni conseguenti all'utilizzo improprio del dispositivo, o all'utilizzo del dispositivo a scopi non conformi alla sua destinazione d'uso. Attenzione: ogni tentativo di modifica o di smontaggio del dispositivo che non rientra nell'ambito del normale utilizzo e manutenzione, provoca la perdita della garanzia!
Nel caso venga rilevato un malfunzionamento, e necessario inviare il dispositivo all'indirizzo del venditore o del produttore, insieme alla carta di garanzia compilata. Condizione per il riconoscimento del diritto alla garanzia e la corrispondenza tra la data di produzione impressa sul prodotto e quella indicata sulla carta di garanzia. Le presenti condizioni non escludono, non limitano e non sospendono i diritti dell'acquirente derivanti dalla difformita tra il prodotto e il contratto. La garanzia e limitata unicamente alla riparazione o alla sostituzione del dispositivo stesso. La garanzia non comprende le conseguenze della perdita o della distruzione di qualsiasi altro oggetto.

GUARANTEE CARD • KARTA GWARANCYJNA
GARANTIESCHEIN • FICHE DE GARANTIE
ГАРАНТИЙНЫЙ ТАЛОН • HOJA DE GARANTÍA
GARANZIA • ГАРАНЦИОННА КАРТА
ZÁRUČNÍ LIST • ΕΓΓΥΗΣΗ • JAMSTVENI LIST
GARANCIALAP • GARANTIEBEWIJS
FICHA DE GARANTIA • GARANȚIE
GARANTIKORT • ZÁRUČNÝ LIST
ГАРАНТІЙНИЙ ТАЛОН

Date of selling • Data sprzedaży • Verkaufsdatum • Date de vente • Дата продажи • Fecha de venta
Data vendita • Дата на продажба • Datum prodeje • Ημερομηνία πώλησης • Datum prodaje • Eladás dátuma
Verkoopdatum • Data de venda • Data vânzării • Försäljningsdatum • Dátum predaja • Дата продажу

Stamp & signature of seller • Stempel i podpis sprzedawcy • Stempel und Unterschrift des Händlers
Cachet et signature du vendur • Печать и подпись продавца • Sello y firma del vendedor
Timbro e firma del venditore • Печат и подпис на продавача • Razítko a podpis prodejce
Σφραγίδα και υπογραφή του πολίτη • Peat i potpis prodavca • Az eladó pecsétje és aláírása
Stempel en handtekening van de verkoper • Carimbo e assinatura do vendedor
Ștampila și semnătura vânzătorului • Säljares stämpel och namnteckning • Pečiatka a podpis predajcu
Підпис та печатка продавця

CLIENT REMARKS • UWAGI KLIENTA • BEMERKUNGEN DES KUNDEN • REMARQUES DU CLIENT
ЗАМЕЧАНИЯ КЛИЕНТА • COMENTARIOS DEL CLIENTE • COMMENTI DEL CLIENTE
ЗАБЕЛЕЖКИ НА КЛИЕНТА • POZNÁMKY ZÁKAZNÍKA • ΠΑΡΑΤΗΡΗΣΕΙΣ ΠΕΛΑΤΗ • NAPOMENE KLIJENTA
A FELHASZNÁLÓ MEGJEGYZÉSEI • OPMERKING VAN DE KLANT • OBSERVAÇÕES DO CLIENTE
OBSERVAȚIILE CLIENTULUI • KUNDANMÄRKNINGAR • POZNÁMKY ZÁKAZNÍKA • ПРИМІТКИ КЛІЄНТА
Defect description: • Opis usterki: • Beschreibung des Fehlers: • Description du défaut:
Описание неисправности: • Descripción de avería: • Descrizione del guasto: • Описание на повредата:
Popis závady: • Περιγραφή της βλάβης: • Opis mane: • A hiba leírása: • Beschrijving van het defect:
Descrição da falha: • Descrierea defecțiunii: • Felbeskrivning: • Popis poruchy: • Опис браку:

Gwarancja jest udzielana na okres dwóch lat od daty sprzedaży i obowiązuje na terenie Unii Europejskiej.

AQUAEL®

UNI PUMP 700

CE EAC

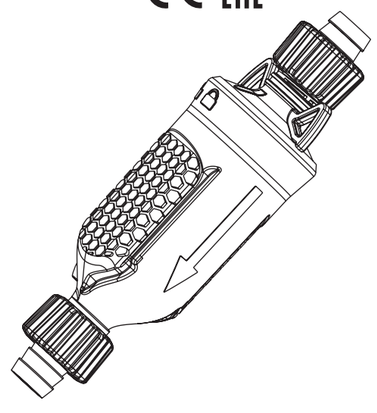

ENG PL DE FR RU ES IT

AQUAEL Sp. z o. o.
16-400 Suwałki, Dubowo Drugie 35, Poland
www.aquael.com, e-mail: service@aquael.com

A / MULTI-7 / 2020-03-06

1

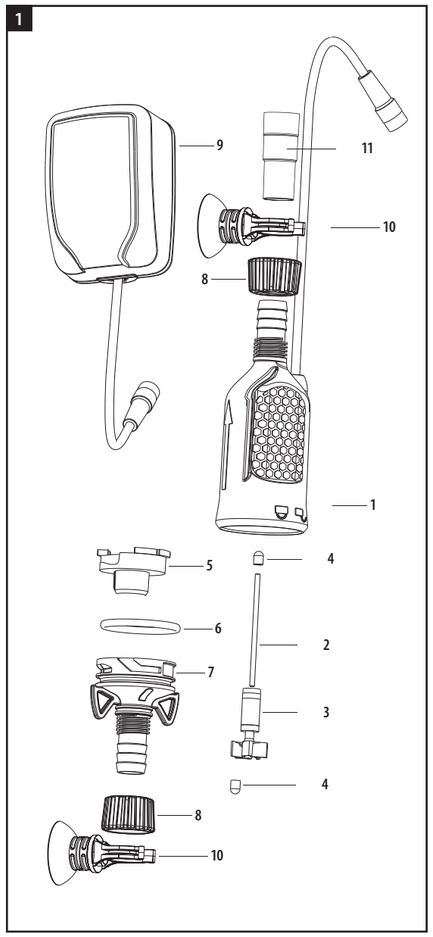

2

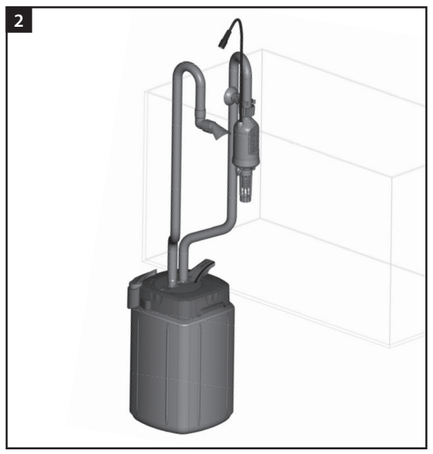

3

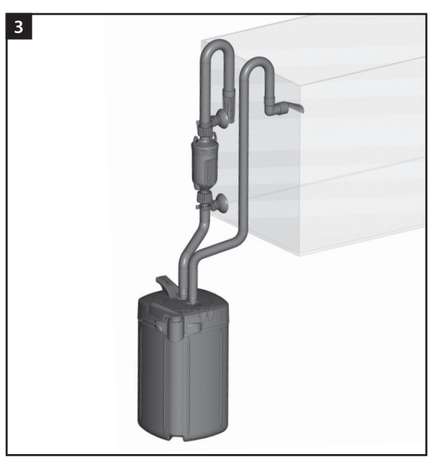

TECHNICAL DATA • DANE TECHNICZNE • TECHNISCHE DATEN • CARACTÉRISTIQUES
ТЕХНИЧЕСКИЕ ХАРАКТЕРИСТИКИ • DATOS TECNICOS • SPECIFICHE TECNICHE

UNI PUMP		700
Rated voltage • Napięcie znamionowe • Nennspannung Tension nominale • Номинальное напряжение Tensión nominal • Tensione nominale	V В	12
Total power consumption • Całkowity pobór mocy Gesamtleitungsaufnahme • Puissance consommée Общая потребляемая мощность • Potencia total Il consumo totale di energia	W Вт	9,5
Water head • Wysokość podnoszenia • Förderhöhe Colonne d'eau • Высота подъема воды • Altura de bombeo Altezza di sollevamento	m м	1,45
Capacity • Wydajność • Fördermenge • Débit Производительность • Rendimiento • Portata	l/h л/ч	700
Ingress protection rating • Standard szczelności obudowy Gehäuseschutzklasse • L'indice de protection du boîtier Степень герметичности корпуса Estándar de estanqueidad de carcasa • Standard di tenuta del corpo		IPX8

LIST OF PARTS • SPIS CZĘŚCI • TEILELISTE • LISTE DES PIÈCES
ПЕРЕЧЕНЬ ДЕТАЛЕЙ • ÍNDICE DE PARTE • ELENCO DEI COMPONENTI

1	pump housing • korpus pompy • Pumpenkörper • corps de pompe • корпус насоса • carcasa de la bomba il corpo pompa
2	rotor shaft • oś wirnika • Flügelradachse • axe du rotor • ось ротора • eje del rotor • all'asse del rotore
3	rotor • wirnik • Flügelrad • rotor • ротор • rotor • rotore
4	shock absorber, rotor shaft (2 pcs.) • amortyzator osi (2 szt.) • Achsstoßdämpfer (2 Stck.) • amortisseur de l'axe (2 pcs.) амортизатор оси (2 шт.) • amortiguador del eje (2 uds.) • ammortizzatore asse (2 pz.)
5	rotor casing • osłona wirnika • Laufradgehäuse • gaine du rotor • кожух ротора • protección del rotor coperchio del rotore
6	seal, pump cover • uszczelka pokrywy pompy • Dichtung des Pumpendeckels • joint du couvercle de la pompe прокладка крышки насоса • junta de tapa de bomba • sigillante del coperchio della pompa
7	pump cover • pokrywa pompy • Pumpendeckel • couvercle de la pompe • крышка насоса • tapa de bomba coperchio della pompa
8	clamping nut (2 pcs.) • nakrętka zaciskowa (2 szt.) • Klemmmutter (2 Stck.) • écrou de serrage (2 pcs.) зажимная гайка (2 шт.) • tuerca de apriete (2 uds.) • Blocco dado (2 pz.)
9	power adapter • zasilacz pompy • Netzteil der Pumpe • alimentateur de la pompe • блок питания насоса fuente de alimentación de bomba • alimentatore della pompa
10	suction cup with handles • przyssawki z uchwytami • Saugnapf mit Griffen • ventouse avec poignées присоски, держатели • ventosa con asas • ventosa con manici
11	reducer • reduktor • Reduzierstück • réducteur • штуцер • reductor • riduttore

Fig. 1. UNI PUMP 700 – structure
Rys. 1. Pompa UNI PUMP 700 – budowa
Abb. 1. Pumpe UNI PUMP 700 – Aufbau
Fig 1. La pompe UNI PUMP 700 - la construction
Рис. 1. Насос UNI PUMP 700 – комплектация
Dib. 1. Bomba UNI PUMP 700 – estructura
Fig 1. La pompa pompa UNI 700 -. Costruzione

Fig. 2. Suggested installation of UNI PUMP 700 as a submersion pump inside the aquarium tank.
Rys. 2. Przykład wykorzystania pompy UNI PUMP 700 jako pompy zanurzeniowej wewnątrz akwarium
Abb. 2. Beispiel für den Einsatz der Pumpe UNI PUMP 700 als im Becken untergetauchte Pumpe
Fig. 2. L'exemple d'utilisation de la pompe UNI POMPE 700 comme une pompe submersible à l'intérieur de l'aquarium
Рис. 2. Пример использования насоса UNI PUMP 700 в качестве погружного насоса внутри аквариума.
Dib. 2. Ejemplo de montaje de bomba UNI PUMP 700, como bomba sumergida en la pecera
Fig. 2. Esempio di utilizzo di pompe UNI POMPA 700 come pompa sommergibile all'interno dell'acquario

Fig. 3. Suggested installation of UNI PUMP 700 as a straightway pump outside the aquarium tank.
Rys. 3. Przykład wykorzystania pompy UNI PUMP 700 jako pompy przepływowej na zewnątrz akwarium
Abb. 3. Beispiel für den Einsatz der Pumpe UNI PUMP 700 als Kreiselpumpe außerhalb des Aquariums
Рис. 3. Пример использования насоса UNI PUMP 700 в качестве проточного насоса снаружи аквариума.
Dib. 3. Ejemplo de montaje de bomba UNI PUMP 700, como bomba de paso en el exterior de la pecera.
Fig. 3. Esempio di utilizzo di pompe UNI POMPA 700 come pompa di flusso all'esterno dell'acquario

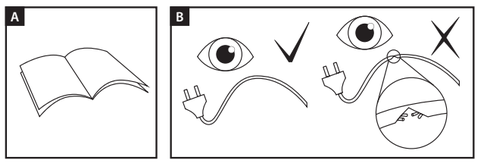

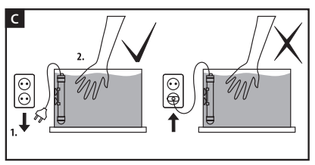

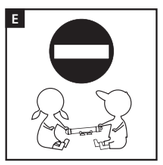

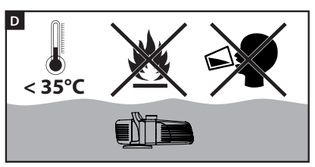

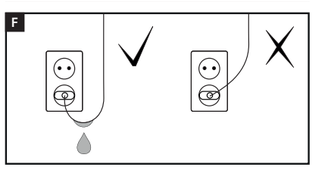

ENG USER MANUAL

Thank you for purchasing our product. We are confident that you will be satisfied with its operation. Prior to using the device, please read carefully the following instructions to avoid any possible problems.

DESIGNATION AND PROPERTIES. UNI PUMP 700 (Fig. 1) can be used to pump water or to actuate canister filters and other aquarium devices (sterilizers, coolers, skimmers, etc.). Thanks to its watertight design, the pump can operate submerged in water; alternatively, it can be used as a straightway pump out of the water. The device is suitable for use in fresh water and seawater alike. Its advantages include a small size, low power consumption, quiet operation, and easy installation. The pump is powered by a power adapter installed on the connector, which facilitates the installation of the device e.g. inside aquarium stands.

CONDITIONS OF SAFE USAGE

The devide you purchased was manufactured in conformity with all safety standards currently in force on the area of European Union. For long lasting and safe usage please read the safety conditions below:

1. Important! Read carefully before use. Keep for future reference. Read this operating and installation manual carefully before every installation and activation of the device (Fig. A).
2. The device may only be powered from the mains with the rated voltage specified on the device.
3. Do not operate a device that has malfunctioned or one with a damaged power cord. The power cord is non-detachable and cannot be replaced. If the cord is damaged, the device must be discarded (Fig. B).
4. WARNING: Before performing maintenance on equipment in the aquarium or in the garden pool, remove the plug or turn off the equipment. Always unplug all devices in the tank before putting your hand into the water (fig. C).
5. The pumps can only be used for liquids of temperature up to 35°C. Flammable and food liquids must not be pumped using these pumps (fig. D).
6. This device can be operated by children who are at least eight years of age, by persons with reduced physical or mental capabilities or persons with no prior experience with the device only under supervision or following an instruction on the safe operation of the device to ensure that the person is aware of any associated risks. The device is not a child's toy! Do not let children to clean or perform maintenance on the device without supervision (fig. E).
7. NOTE! The power cord must be connected to the mains as shown in the figure F, so that part of the cord hangs down freely below the plug. This is necessary to prevent a possible flooding of the plug by water condensed on the connecting cable.

INSTALLATION AND MAINTENANCE. Installation of the pump is facilitated by two suction cups holders that serve to attach the device directly to the tank wall (on the inside or outside). The inlet and outlet connections are suitable for hoses with a diameter of 14/18 mm. In order to ensure the tightness of connections, tighten the nuts that secure hoses to the hose connections. Suggested methods of installation are illustrated in Fig. 2 and 3.
The pump rotor requires regular cleaning in order to remove any dirt that may accumulate in the rotor chamber. For this purpose, after the device has been disconnected from the mains, unscrew the pump cover (7) by rotating it clockwise, remove the rotor casing (5), which in most cases will be removed together with the shock absorber (4) and the rotor shaft (2), take out the rotor (3), next clean the rotor and the rotor chamber using a soft brush. Caution! The ceramic rotor shaft, which is 2.53 mm in diameter, is relatively fragile and prone to breaking when bent. For this reason, one should exercise caution when removing the rotor casing and the rotor shaft itself.
If the pump is installed outside the aquarium tank as a straightway pump, the seal (6) must undergo regular maintenance consisting in its cleaning and lubrication with petroleum jelly or silicone grease. It is recommended that the seal be replaced with a new one at least every three years.
The set includes a reducer (11) for the installation of filter connecting pipes. **ATTENTION! To prevent flooding, do not use the reducer as part of connections located outside the aquarium tank (out of the water)!**
If the device operates inside the aquarium tank, submerged in the water (Fig. 2), it is recommended that sponge pre-filters be installed on the pump inlet in order to protect the pump rotor and the rotor chamber from possible fouling.
If the pump is installed outside the aquarium tank (Fig. 3) as a straightway pump, it is recommended that the seal under the rotor casing should undergo regular maintenance consisting in its thorough cleaning and lubrication with petroleum jelly.

DISASSEMBLY AND DISPOSAL. It is forbidden to dispose of used electric and electrical equipment in a trash bin. Segregating and proper utilization of this kind of waste leads to conserving the resources of natural environment The user is responsible for delivering the used product to a specialized collection point where it will be accepted free of charge. You can obtain information about such a facility at the local authorities at the product seller.

GUARANTEE CONDITIONS. The manufacturer grants a 24 month guarantee beginning on the date of purchase. The guarantee covers defects arising from manufacturer fault i.e. defective materials or assembly errors. It does not cover damage due to user's fault caused by improper handling of the device or using the device for purposes discordant its destination. Attention: any modification or disassembly attempt exceeding normal usage and maintenance cause the guarantee void. In case of noticing improper operation of the device send it with filled out warranty card to the manufacturer or distributor address. The conformity of the production date stamped on the product and written in the guarantee card is a prerequisite for accepting the guarantee. The following warranty conditions do not exclude, limit or suspend user's rights derived from discrepancy of the merchandise with the agreement. The guarantee is limited to repair or replacement of the unit only and does not cover consequential loss or damage to animate or inanimate objects.

PL INSTRUKCJA OBSŁUGI

Szanowni Państwo, dziękujemy za zakup naszego produktu. Jesteśmy przekonani, że będą Państwo usatysfakcjonowani z jego obsługi. Aby uniknąć jakichkolwiek problemów związanych z jego użytkowaniem prosimy o uprzednie uważne zapoznanie się z poniższą instrukcją.

PRZEZNACZENIE I WŁAŚCIWOŚCI PRODUKTU. Pompa UNI PUMP 700 (rys. 1) służy do przepompowywania wody oraz napędu filtrów kanistrowych i innych urządzeń akwariowych (takich jak sterylizatory, chłodziarki, odpieniacze itp.). Dzięki szczelnej konstrukcji może pracować zarówno w całkowitym zanurzeniu, jak i poza wodą jako pompa przepływowa. Nadaje się do użytkowania zarówno w wodzie słodkiej jak i morskiej. Jej atutami są małe rozmiary, niskie zużycie energii, cicha praca i łatwość instalacji. Pompa jest zasilana za pomocą zasilacza zamocowanego na złączu ułatwiającym instalację urządzenia np. we wnętrzu szafek akwariowych.

WARUNKI BEZPIECZNEGO UŻYTKOWANIA

Zakupione przez Państwa urządzenie zostało wykonane zgodnie z aktualnymi normami bezpieczeństwa obowiązującymi na terenie Unii Europejskiej. Dla jego długotrwałego i bezpiecznego użytkowania prosimy o zapoznanie się z poniższymi warunkami bezpieczeństwa:

1. Ważne! Przeczytać uważnie przed użyciem. Zachować do wykorzystania w przyszłości. Przed instalacją i każdym uruchomieniem urządzenia należy dokładnie zapoznać się z niniejszą instrukcją obsługi i montażu (rys. A).
2. Urządzenie może być zasilane wyłącznie z sieci elektrycznej o napięciu znamionowym podanym na urządzeniu.
3. Nie wolno instalować pompy, która jest uszkodzona mechanicznie, np. ma pękniętą obudowę, lub gdy jej przewód przyłączeniowy jest uszkodzony. Przewód zasilający nieodłączalny nie może być wymieniony. Jeżeli przewód ulegnie uszkodzeniu, sprzęt staje się bezużyteczny (rys. B).
4. OSTRZEŻENIE: Przed wykonywaniem konserwacji sprzętu znajdującego się w akwarium lub w basenie ogrodowym wyjąć wtyczkę lub wyłączyć sprzęt. Przed włożeniem ręki do wody zawsze należy odłączyć od zasilania elektrycznego wszystkie urządzenia znajdujące się w zbiorniku (rys. C).
5. Pompy można używać dla cieczy o temperaturze do 35°C. Przy pomocy tych pomp niewolno przepompowywać materiałów łatwopalnych, ani płynów spożywczych (rys. D).
6. Niniejszy sprzęt może być użytkowany przez dzieci w wieku co najmniej 8 lat i przez osoby o obniżonych możliwościach fizycznych, umysłowych i osoby o braku doświadczenia i znajomości sprzętu, jeżeli zapewniony zostanie nadzór lub instruktaż odnośnie do użytkowania sprzętu w bezpieczny sposób, tak aby związane z tym zagrożenia były zrozumiałe. Dzieci nie powinny bawić się sprzętem. Dzieci bez nadzoru nie powinny wykonywać czyszczenia i konserwacji sprzętu (rys. E).
7. UWAGA! Przewód zasilający należy podłączyć do sieci elektrycznej w sposób zaprezentowany na rys. F, tak, aby odcinek przewodu swobodnie zwisał poniżej zasilacza. Ma to na celu zapobieżenie ewentualnego zalania zasilacza wodą w przypadku jej skraplania się na przewodzie przyłączeniowym.

MONTAŻ I KONSERWACJA. Montaż pompy w akwarium ułatwiają dwa uchwyty z przyssawkami służące do mocowania urządzenia bezpośrednio do szyby zbiornika (wewnątrz lub na zewnątrz). Przyłącza wlotowe i wylotowe są dopasowane do węży o średnicy 14/18 mm. Dla zapewnienia szczelności przyłącza należy dokładnie dokręcić nakrętki mocujące wąż na króćcach pompy. Przykładowe sposoby montażu pompy przedstawiono na rys. 2 i 3.
Pompa zasilająca wymaga regularnego czyszczenia wirnika w celu usunięcia z komory wirnikowej ewentualnych zanieczyszczeń mechanicznych. W tym celu, po odłączeniu urządzenia od źródła zasilania, należy odkręcić pokrywę pompy (7)) ruchem zgodnym z ruchem wskazówek zegara, zdjąć osłonę wirnika (5), przy czym najczęściej osłona wirnika wyjmuje się razem z amortyzatorem (4) i tkwiącą w nim osią (2), wyjąć wirnik (3) i oczyścić go oraz wyczyścić jego komorę przy pomocy miękkiej szczotki. Uwaga! Ceramiczna oś wirnika o średnicy 2,53 mm jest stosunkowo krucha i podatna na złamanie w przypadku próby zginania, dlatego wyjmując osłonę wirnika oraz samą oś należy zachować ostrożność.
W przypadku gdy pompa pracuje na zewnątrz zbiornika jako pompa przepływowa konieczna jest regularna konserwacja uszczelki (6) poprzez jej czyszczenie i smarowanie wazeliną techniczną lub smarem silikonowym oraz cykliczna wymiana na nową (zalecana częstotliwość wymiany – nie rzadziej niż co 3 lata).
W zestawie znajduje się reduktor (11) służący do instalowania rurek łączących do filtrów. **UWAGA! Reduktora nie wolno stosować w połączeniach na zewnątrz zbiornika (poza wodą) gdyż grozi to zalaniem mieszkania!**
Gdy urządzenie pracuje w zanurzeniu we wnętrzu akwarium (rys. 2) w celu zabezpieczenia wirnika pompy i komory wirnikowej przed ewentualnym zanieczyszczeniem zaleca się stosowanie prefiltrów gąbkowych na wlocie pompy.
W przypadku gdy pompa pracuje na zewnątrz akwarium (rys. 3) jako pompa przepływowa zaleca się regularną konserwację uszczelki znajdującej się pod pokrywą wirnika poprzez jej dokładne czyszczenie i smarowanie wazeliną techniczną.

DEMONTAŻ I KASACJA. Zużytego sprzętu elektrycznego i elektronicznego nie należy wyrzucać do śmietnika. Selekcjonowanie i prawidłowa utylizacja tego typu odpadów przyczynia się do ochrony środowiska naturalnego. Użytkownik jest odpowiedzialny za dostarczenie zużytego sprzętu do wyspecjalizowanego punktu zbiórki, gdzie będzie on przyjęty bezpłatnie. Informację o takim punkcie można uzyskać u władz lokalnych lub w punkcie zakupu.

WARUNKI GWARANCJI. Producent udziela gwarancji na okres 24 miesięcy licząc od daty zakupu. Gwarancja obowiązuje na terenie Unii Europejskiej. Gwarancja obejmuje wyłącznie uszkodzenia powstałe z winy producenta, tj. wady materiałowe lub błędy montażowe, nie obejmuje natomiast uszkodzeń powstałych z winy użytkownika na skutek niewłaściwego obchodzenia się z urządzeniem lub też wykorzystania go do celów niezgodnych z jego przeznaczeniem. Uwaga: jakiekolwiek próby przeróbek lub demontażu sprzętu wykraczające poza zakres jego normalnego użytkowania i konserwacji powodują utratę gwarancji! W przypadku stwierdzenia nieprawidłowości działania urządzenia należy przesłać je wraz z wypełnioną kartą gwarancyjną na adres sprzedawcy lub producenta. Warunkiem uznania gwarancji jest zgodność daty produkcji wytłoczonej na produkcie z datą wypisaną na karcie gwarancyjnej.
Niniejsze warunki nie wyłączają, nie ograniczają ani nie zawieszają uprawnień kupującego wynikających z niezgodności towaru z umową. Gwarancja jest ograniczona wyłącznie do naprawy lub wymiany samego urządzenia. Nie obejmuje ona skutków utraty lub zniszczenia jakichkolwiek innych obiektów.

DE BEDIENUNGSANLEITUNG

Sehr verehrte Kunden, haben Sie vielen Dank für Einkauf unseres Produktes. Wir sind davon überzeugt, dass Sie die richtige Wahl getroffen haben, und werden mit unserem Produkt sowie mit dessen Nutzung und Bedienung zufrieden sein. Um etliche Probleme hinsichtlich der Nutzung des Produkts zu vermeiden, erbitten wir Sie, sich vor der ersten Bedienung mit nachstehender Bedienungsanleitung vertraut zu machen.

VERWENDUNGSZWECK UND EIGENSCHAFTEN DES PRODUKTS. Die UNI PUMP 700 Pumpe (Abb. 1) dient zum Pumpen des Wassers und dem Antrieb von Außentopffiltern und sonstiger Aquariumausrüstung (wie Sterilisatoren, Kühlern, Abschäumern usw.). Durch ihre hermetisch dichte Konstruktion kann die Pumpe sowohl vollständig untergetaucht als auch außerhalb des Wassers als Kreiselpumpe zum Einsatz kommen. Sie eignet sich zum Betrieb sowohl in Süß- als auch Meerwasser. Besonders hervorzuheben sind ihre kompakten Abmessungen, der geringe Stromverbrauch, der äußerst geräuscharme Betrieb und der unkomplizierte Einbau. Die Pumpe wird durch ein am Übergang angebrachtes Netzteil mit Strom versorgt, wodurch das Gerät beispielsweise auch in Aquariumunterschränken installiert werden kann.

SICHERHEITSBESTIMMUNGEN

Der durch Sie erworbene Artikel ist entsprechend der zur Zeit geltenden europäischen Sicherheitsnorm hergestellt worden. Für den sicheren Betrieb beachten Sie unbedingt die nachfolgenden Sicherheitsbestimmungen:

1. Wichtig! Vor Gebrauch sorgfältig lesen. Für die zukünftige Verwendung aufbewahren. Bitte lesen Sie vor der Installation und jeder Inbetriebnahme des Gerätes diese Betriebs- und Montageanleitung sorgfältig durch (Zeichn. A).
2. Das Gerät darf nur mit der auf dem Gerät angegebenen Netzspannung betrieben werden.
3. Schadhafte Heizer und Heizstäbe mit beschädigtem Netzkabel dürfen nicht benutzt werden. Das Netzkabel ist fest mit dem Gerät verbunden und kann nicht ausgetauscht werden. Wird das Kabel beschädigt, ist das Gerät unbrauchbar (Abb. B).
4. WARNUNG: Ziehen Sie den Netzstecker oder trennen Sie die Geräte im Aquarium oder im Gartenpool, bevor Sie Wartungsarbeiten durchführen. Bevor Sie Ihre Hand ins Wasser halten, trennen Sie immer alle Geräte im Tank von der Stromversorgung (Zeichn. C).
5. Die Pumpen durfen nur fur Flussigkeiten mit einer Temperatur von hochstens 35°C eingesetzt werden. Leicht entflammbare Materialien oder flussige Lebensmittel durfen mit diesen Pumpen nicht gepumpt warden (Zeichn. D).
6. Diese Vorrichtung ist fur die Bedienung von Kindern unter 8 Jahren nicht geeignet sowie durch Personenmit geschwachten manuellen, geistlichen Vermogen, sowie durch Personen mit mangelnder Erfahrung im Umgang mit dem Gerat, oder ohne Kenntnis dessen Funktion, es sei, die Konservierung des Gerates finden statt unter Aufsicht einer geschulten Person, oder sie selbst vorher hinsichtlich der sicheren Nutzung geschult und uber die moglichen Gefahren durch Schulungspersonal unterrichtet wird. Den Kinder ist es untersagt mit dem Gerat zu spielen. Es darf weder das Reinigen noch Warten des Gerates durch Kinder ohne Aufsicht bzw. Begleitung einer im Umgang mit diesem Gerat geschulten Person ausgefuhrt warden (Zeichn. E).
7. ACHTUNG! Das Netzkabel ist auf die in Zeichn. F gezeigte Weise an das Stromnetz anzuschlie.en, so dass ein Teil der Leitung unbehindert unter dem Netzteil hangt. Dies verhindert die eventuelle Flutung des Netzteils mit Wasser bei einer Wasserkondensation am Anschlusskabel.

MONTAGE, WARTUNG UND PFLEGE. Der Einbau der Pumpe im Aquarium wird durch zwei Halterungen mit Saugnäpfen erleichtert, mit denen das Gerät direkt an der Beckenscheibe (innen oder an der der Außenseite) angebracht werden kann. Die Einlass- und Auslassanschlüsse sind für Schläuche mit einem Durchmesser von 14/18 mm ausgelegt. Um die Dichtigkeit des Anschlusses sicherzustellen, sind die Feststellmuttern zum Befestigen des Schlauches an den Anschlussstutzen der Pumpe gut festzuziehen. Die Art und Weise, in der die Pumpe eingebaut werden kann, ist in Abb. 2 und 3 zu sehen.
Die Förderpumpe erfordert eine regelmäßige Reinigung des Laufrads, um eventuelle mechanische Verunreinigungen aus der Laufradkammer zu entfernen. Dazu wird - nachdem das Gerät vom Stromnetz getrennt wurde - der Pumpendeckel (7) im Uhrzeigersinn abgedreht, die Laufradabdeckung (5) abgenommen (wobei diese meist zusammen mit dem Stoßdämpfer (4) und der in diesem ruhenden Flügelradaufnahme (2) herausgenommen wird), das Flügelrad (3) herausgenommen und dieses sowie die Kammer mit einer weichen Bürste gesäubert. Achtung! Die keramische Laufradachse mit einem Durchmesser von 2,53 mm ist verhältnismäßig empfindlich und leicht zerbrechlich. Aus diesem Grund sollte vermieden werden, sie zu biegen und es ist beim Herausnehmen der Laufradabdeckung und der Laufradachse selbst besonders vorsichtig vorzugehen.
Wird die Pumpe außerhalb des Beckens als Kreiselpumpe betrieben, muss die Dichtung (6) regelmäßig gewartet werden. Dazu ist diese zu reinigen und mit technischer Vaseline oder Silikonschmiermittel einzuschmieren und in regelmäßigem Abstand gegen eine neue Dichtung auszutauschen (empfohlene Austauschhäufigkeit: mindestens alle 3 Jahre).
Im Set ist ein Reduzierstück (11) enthalten, mit dem die Verbindungsrohre am Filter angeschlossen werden. **ACHTUNG! Das Reduzierstück darf nicht für Verbindungen auf der Beckenaußenseite (außerhalb des Wassers) verwendet werden, da sonst eine Überschwemmung der Wohnung droht!**
Wird das Gerät im Becken untergetaucht betrieben (Abb. 2), empfiehlt sich der Einsatz von Vorfilterschwämmen am an der Pumpeneintrittsöffnung, um das Pumpenlaufrad und die Laufradkammer vor einer eventuellen Verschmutzung zu schützen.
Wird die Pumpe außerhalb des Beckens als Kreiselpumpe betrieben (Abb. 3), ist die unter der Laufradabdeckung sitzende Dichtung zu warten und dazu gründlich zu säubern und mit technischer Vaseline zu schmieren.

ENTSORGUNG. Kein abgenutztes elektrisches und elektronisches Haushaltsgerät darf zum Hausmüll geworfen werden. Die Selektion und richtige Entsorgung solcher Abfälle trägt zum Schutz der natürlichen Umwelt bei. Der Benutzer ist verantwortlich für die Abgabe des abgenutzten Gerätes bei einer eingerichteten Sammelstelle oder einem Wertstoffsammelhof, wo es kostenlos entgegengenommen wird. Genauere Information über solcher Sammelstelle erhalten Sie bei Ihrer Gemeindeverwaltung oder Ihrem Händler.

GARANTIEBEDINGUNGEN. Der Hersteller leistet Ihnen ab Kaufsdatum eine Garantie fur 24 Monate. Die Garantie schliest blos Schaden ein, die von dem Schuld des Herstellers entstanden sind, das heist Material- und Montagefehler. Sie erstreckt sich jedoch nicht auf Schaden, die durch Schuld des Benutzers – wie unsachgemase Behandlung oder Benutzung des Gerates fur Zwecke, die nicht mit seiner Bestimmung ubereinstimmen – entstanden sind. Achtung: Jeglicher Versuch eines Umbaus oder einer Auseinandersetzung der Einrichtung, der den Bereich ihrer normalen Benutzung und Wartung ubertritt, bringt den Verlust der Garantie zur Folge!
Bei Feststellung von Storungen im Betrieb der Einrichtung, soll sie, samt mit dem vom Verkaufer ausgefullten Garantieschein an die Adresse des Verkaufers oder des Herstellers versandt werden. Eine Bedingung zur Anerkennung der Garantierechte ist die Ubereinstimmung des auf dem Gerat gepragten Herstellungsdatums mit dem im Garantieschein eingeschriebenen Datum. Beim Fall, wenn die Ware dem Vertrag nicht entsprricht, werden die daraus folgenden Rechte des Kaufers durch diese Garantiebedingungen weder ausgeschlossen, noch beschrankt oder ausgesetzt. Die Garantie beschrankt sich ausschlieslich auf die Reparatur oder Austausch selbst der Einrichtung. Sie erstreckt sich aber nicht auf die Folgen des Verfalls oder der Vernichtung jeglicher anderer Objekte.

FR MODE D'EMPLOI

Cher Client, nous vous remercions pour l'achat de notre produit. Nous sommes confiants que vous soyez entierement satisfaits de son fonctionnement. Pour éviter tout probleme, veuillez lire attentivement les instructions suivantes avant toute utilisation.

DESTINATION ET CARACTERISTIQUES DU PRODUIT. La pompe UNI PUMP 700 (Fig. 1) est utilisée pour pomper de l'eau et actionner des filtres à cartouche et d'autres dispositifs d'aquarium (tels que des stérilisateurs, des réfrigérateurs, des écumoires, etc.). Grâce à la construction étanche elle peut fonctionner soit complètement immergée, soit hors de l'eau en tant que pompe d'écoulement. Elle est adaptée pour une utilisation à la fois en eau douce et eau de mer. Ses avantages sont de petite taille, faible consommation d'énergie, fonctionnement silencieux et facilité d'installation. La pompe est alimentée par l'alimentateur monté sur le connecteur qui permet une installation facile de l'appareil, par exemple, dans l'armoire de l'aquarium.

LE CONDITIONS D'UTILISATION EN SÉCURITÉ

L'appareil que vous venez d'acheter a été fabriqué en accord avec les normes de sécurité en vigueur sur le territoire de l'Union Européenne. Pour une utilisation de longue durée et en sécurité nous vous prions de prendre connaissance des consignes de sécurité ci-dessous mentionnées:

1. Important! Lire attentivement avant utilisation. Conserver pour une future utilisation. Avant l'installation et chaque mise en marche du dispositif on doit attentivement prendre connaissance de la présente notice technique et de montage (figure A).
2. L'appareil peut être alimenté uniquement par le secteur d'une tension nominale indiquée sur l'appareil.
3. N'utilisez pas le chauffe-eau endommagé ou avec un cordon endommagé. Le cordon d'alimentation ne peut pas etre déconnecté et remplacé. Si le cordon est endommagé, l'équipement devient inutile (fig. B).
4. AVERTISSEMENT: Avant de procéder à l'entretien de l'équipement situé dans un aquarium ou dans un bassin de jardin, retirer la fiche ou éteindre l'équipement. Avant de plonger la main dans l'eau, couper l'alimentation électriques de tous les appareils situés dans le bac (figure C).
5. Les pompes peuvent etre utilisees pour les liquides jusqu'a 35°C. Avec ces pompes, il est interdit de faire le pompage des materiaux inflammables ou les liquides alimentaires (figure D).
6. Cet equipement peut etre utilise par des enfants ages de huit ans et les personnes ayant des capacities physiques et mentales reduites, ainsi que personnes avec le manque d'experience et de connaissances de l'equipement, s'ils seront fournis avec la surveillance ou l'instruction concernant l'utilisation de l'equipement de facon securitaire et les risques associes. Les enfants ne devraient pas jouer avec l'appareil. Le nettoyage et l'entretien de l'equipement ne doivent pas etre effectues par des enfants sans surveillance (figure E).