EL DESMONTAJE Y LA CASACION. ☒ El equipo electrico y electronico desgastado no se debe tirar a la basura. La seleccion y el reciclaje correcto de estos aparatos ayuda a proteger el medio ambiente. El usuario es responsible de suministrar el aparato desgastado a un punto de recogida, donde sera depositado gratuitamente. La informacion sobre los puntos de recogida se puede obtener de las autoridades locales o en los puntos de venta.

LAS CONDICIONES DE GARANTÍA. El producto concede una garantia por el periodo de 24 meses desde le fecha de la compra. La garantia abarca las averias causadas por el producto, es decir defectos del material o de montaje. La garantia no abarca deterioros resultado del uso indebido del aparato o tambien su uso de forma diferente a la que esta destinado. Atencion: cualquier intento de transformacion o desmontaje del aparato que exceda el uso normal y la conservacion del aparato provocan la perdida de la garantia! En caso de determinados errores de funcionamiento del aparato hay que ponerse en contacto con la tienda de garantia rellenada a la direccion del vendedor. La condicion de aceptar la garantia es la concordancia entre la fecha de la produccion impresa en el aparato y la fecha inscrita en la tarjeta de garantia. Estas condiciones no excluyen, limitan ni suspenden los derechos del comprador resultantes de la falta de concordancia del producto con el contrato. Esta garantia tiene validez unicamente si se presenta un comprobante de compra. La garantia se limita unicamente a la reparacion o al reemplazo del aparato y no cubre perdidas indirectos resultantes de los objetos animados o inanimados. Las presentes estipulaciones no producen exclusion, limitacion o suspension de los derechos del comprador en caso de la no conformidad con el contrato. La garantia limitada cubre solo a la reparacion o el reemplazo del equipo. La garantia no cubre los efectos de perdida o de destruccion de cualquier otro objeto.

IT — ISTRUZIONE D'USO

Egregi Signori, grazie per aver scelto il prodotto AQUAEL. Siamo convinti che sarete soddisfatti del suo funzionamento. Per evitare ogni problema legato al suo utilizzo vi preghiamo di leggere attentamente le seguenti istruzioni.

DESTINAZIONE D'USO DEL PRODOTTO E CARATTERISTICHE. I filtri ULTRAFILTER sono moderni filtri per acquari ideati per vasche di medie e grandi dimensioni. La volvola di intercettazione integrata dei tubi flessibili consente grande comodità di utilizzo e pulizia. L'efficace meccanismo di riempimento automatico garantisce un'attivazione del filtro facile e comoda. La grande capacità delle cartucce consente di ricreare condizioni perfette per l'allevamento di animali e piante d'acquario. Nel filtro si possono utilizzare cartucce filtranti di ogni tipo (biologiche, meccaniche e chimiche). La regolazione della portata offre la possibilità di adattare facilmente il flusso alle esigenze di ciascun acquario. Il moderno motore a risparmio energetico assicura un flusso d'acqua stabile attraverso i materiali di filtrazione e riduce le spese per l'elettricità. L'asse del rotore in ceramica rende il rumore del filtro prescoché impercettibile. La linea ULTRAFILTER è composta da tre modelli (ULTRAFILTER 900, 1200, 1400) con portata da 1000 a 1400 l/h.

CONDIZIONI PER L'UTILIZZO IN PIENA SICUREZZA

Il dispositivo acquistato è stato prodotto secondo le norme di sicurezza attualmente in vigore in Unione Europea. Per un utilizzo a lungo e in piena sicurezza vi preghiamo di attenersi alle seguenti norme di sicurezza:

1. Prima di installare e di ogni avviemento del dispositivo leggere attentamente questo manuale e l'installazione (disegno A).
2. Il dispositivo non puo essere utilizzato all'aperto, e va utilizzato unicamente secondo la sua destinazione d'uso (disegno B).
3. Il dispositivo puo essere alimentato unicamente da una rete elettrica con tensione nominale corrispondente a quella indicata sul dispositivo.
4. Il cavo di alimentazione non collegabile non puo essere sostituito. Se il cavo viene danneggiato il dispositivo non e piu utilizzabile (disegno C).
5. Prima di immergere le mani nell'acqua bisogna sempre scollegare dall'alimentazione elettrica tutti i dispositive che si trovano nell'acquario (disegno D).
6. Questo dispositivo puo essere utilizzato da bambini di eta minima di 8 (otto) anni e da parte di persone con ridotte capacita fisiche, mentali e con la mancanza di esperienza e conoscenza del dispositivo, se verra fornita assistenza o formazione per l'uso delle attrezzature in modo sicuro e comprendesi i rischi associati. I bambini non dovrebbero giocare con il dispositivo. I bambini non possono eseguire le operazioni di manutenzione oppure di pulizia del dispositivo senza la sorveglianza da parte delle persone adulte (disegno E).
7. Mielött kezével a vízbe nyúlna, kérjük válassza le az akváriumban levő minden berendezést a villamos hálózatról (Ábra. D).
6. Ezt a berendezést a legalább 8. életévüket betöltött gyermekek vagy testi, szellemi lehetőségeikben korlátozott személyek, vagy tapasztalatlan és a berendezést nem ismerő személyek csak akkor használhatják, ha biztosítva van a felügyeletük, vagy a berendezés biztonságos használatára vonatkozó tájékoztatás, melynek során megértették a vele kapcsolatos veszélyeket. A gyermekeknek a berendezéssel nem szabad játszaniuk. A berendezés tisztítását és karbantartását gyermek nem végezhetik felügyelet nélkül (Ábra. E).

CZ — NÁVOD K OBSLUZE

Děkujeme Vám za nákup výrobku AQUAEL. Jsme přesvědčeni, že budete spokojeni s jeho fungováním. Abychom se vyhnuli jakýmkoliv problémům při jeho používání, prosíme Vás o přesné dodržování následujících pokynů.

ÚČEL VÝROBKU A VLASTNOSTI. ULTRAFILTER jsou moderní akvarijní filtry určené pro střední a velké nádrže. Integrovaný ventil pro uzavírání hadic zaručuje pohodlné použití a čištění. Účinný mechanismus pro samočinné napln̆ování zaručuje snadné a pohodlné spuštění filtru. Velká kapacita náplní umožňuje vytvářet vynikající podmínky pro chov zvířat a akvarijních rostlin. Ve filtru lze použít libovolné filtrační náplně (biologické, mechanické a chemické). Nastavení výkonu dává možnost snadno přizpůsobit průtok potřebám akvária. Moderní energeticky úsporný motor zajišťuje stabilní průtok vody skrze filtrační média a nižší účty za elektřinu. Keramická osa rotoru činí práci filtru prakticky neslyšitelnou. Řada ULTRAFILTER se skládá ze tří modelů (ULTRAFILTER 900, 1200, 1400) s výkonem 1000 až 1400 l/h.

BEZPEČNOSTNÍ POKYNY

Zařízení, které jste právě zakoupili, bylo vyrobeno v souladu se současně platnými bezpečnostními normami Evropské unie. Pro dlouhodobé a bezpečné používání tohoto topného tělesa prosím bezpodmínečně dodržujte následující bezpečnostní pokyny.

1. Před instalací a pokaždé před spuštěním zařízení se pozorně seznamte s tímto návodem k použití a montáži (obr. A).
2. Topné těleso smí být používáno pouze v místnostech a výlučně v souladu se svým určením (obr. B).
3. Zařízení smí být připojeno pouze ke zdroji elektrické energie se jmenovitým napětím uvedeným na zařízení a v technických údajích.
4. Neodpojitelný napájecí kabel nelze vyměnit. Pokud dojde k poškození kabelu, je zařízení nepoužitelné (obr. C).
5. Pokaždé než ponoříte ruku do vody, odpojte všechny elektrické přístroje, které se v akváriu nacházejí, od zdroje elektrické energie (obr. D).
6. Toto zařízení může být užíváno dětmi ve věku minimálne 8 let a osobami se sníženými fyzickými a mentálními schopnostmi a osobami bez zkušeností a znalosti zařízení, pokud bude zajištěn dohled nebo instruktáž ohledně užívání vybaveni bezpečným způsobem a bude pochopeno související s tím nebezpečí. Děti by si neměly hrát s vybavením. Děti bez dohledu nemohou provádět čištění a údržbu zařízení (obr. E).
7. Pentru a conecta furtunului pentru hasnită la vypouštěť veľké množství vzduchových bublin přes výstupní hadici. To je způsobeno automatickým odvzdušněním vnitřku filtru. POZOR: v případě zablokování pálky sloužící k naplňování filtru (o) je nutné vsunout šroubovák do otvoru nacházejícího se v přední části pálky a jeho pomocí ji vysunout ven (viz obr. 7).

REGULACE A ODPOJENÍ VENTILŮ FILTRAČNÍCH HADIC (OBR. 4a,b,c). Filtr ULTRAFILTER je vybaven dvěma ventily umístěnými v jednom tělesu, které regulují tok vody a odpojují hadice, které dodávají vodu do filtru a vypouštějí vodu zpět do akvária. Tyto ventily se používají k regulaci výkonu zařízení (rychlosti průtoku vody filtrem). Chcete-li snížit nebo zvýšit výkon filtru, přesuňte páku tělesa ventilů, jak je znázorněno na obr. 4a a 4b. Ventily se také používají k uzavření přívodu vody do filtru a odpojení hadic. Pro tento účel posuňte páku ventilu do polohy SERVICE (viz obr. 4b) — v tomto okamžiku těleso ventilu mírně stoupá ve vůku filtru. Potom vytáhněte těleso ventilů nahoru, abyste ho odpojili od vůku filtru (viz obr. 4c). Chcete-li znovu připojit těleso ventilu k vůku, proveďte výše uvedené kroky v opačném pořadí.

ČIŠTĚNÍ FILTRAČNÍCH MĚDÍ (OBR. 3-4a,b,c a 5). Filtrační náplně umístěné v filtru (viz obr. 3) čistěte pouze ve vodě vypuštěné z akvária (ne ve vodovodní vodě!). První čištění se doporučuje provést po zpozorování viditelného poklesu výkonu zařízení. Pro optimální provoz filtru se doporučuje vyčistit nebo vyměnit filtrační náplně za nové nejméně jednou za 12 měsíců.
Pro čištění filtračních náplní uvnitř filtru: uzavřete ventily na hadicích (viz obr. 4b „SERVICE"), odpojte zařízení od elektrické sítě, odepište těleso ventilů filtračních hadic (viz obr. 4c), a vyjměte zařízení z akvariové skříňky. Pro odstranění víka filtru (viz obr. 3): otevřete čtyři svorky (I) přidržující víko předfiltru a poté víko filtru (k) zvedněte nahoru. Vzhledem k tomu, že při demontáži může z víka filtru vytéct špinavá voda, je vhodné umístit zařízení do vany nebo sprchové vaničky. Potom vyjměte filtrační koše (m) umístěné uvnitř zařízení a filtrační náplně nebo proveďte jejich údržbu v souladu s výše uvedenými doporučeními. Poté sestavte zařízení (viděním filtračních košů (m) dovnitř zařízení, nasaďte víko filtru (k) na nádobu (j), zavřete svorky (I) přidržující víko filtru (k), připojte těleso ventilů hadic filtru (viz obr. 4c), otevřete ventily na hadicích (viz obr. 4a) a připojte zařízení k elektrické síti.
V případě potřeby lze hadice, trubky a pouzdro filtru očistit od řas nebo kamene a prachu pomocí měkkého hadříku nebo houby.

ČIŠTĚNÍ KOMORY ROTORU A UDRŽBA TĚSNĚNÍ VÍKA FILTRU (OBR. 6). Pro zajištění bezproblémového provozu filtru vyčistěte při čištění filtračních náplní také rotor a komoru, ve které pracuje. Za tímto účelem otočte víko filtru vzhůru nohama (obr. 6), odstraňte upínací víko komory rotoru (p) otáčením proti směru hodinových ručiček, vytáhněte víko rotoru, vyjměte rotor (y) a důkladně ho umyjte pod tekoucí vodou. Vnitřní část komory rotoru (t) by měla být vyčištěna měkkým kartáčkem. Poté se vestavěné zařízení provedením všech výše uvedených kroků v opačném pořadí.
Pozor! Při čištění filtru opatrně odstraňte těsnění (u) umístěné pod víkem filtru, důkladně jej omyjte teplou vodou, poté jej vysušte papírovou utěrkou a důkladně promažte silikonovým mazivem. Také je třeba měkkou houbou nebo hadříkem důkladně vyčistit drážku, ve které bylo těsnění umístěno, abyste odstranili vodní kámen a jiné mechanické nečistoty. Poté opatrně vložte těsnění do drážky pod víkem filtru. Tento postup zaručuje dlouhodobé používání těsnění, aniž by bylo nutné jej vyměňovat častěji než každých 4-5 let. Pokud se těsnění roztrhne nebo je poškozené, musí být vyměněno za nové.

DEMONTAŽ A LIKVIDACE. ☒ Opotřebované elektrické a elektronické zařízení nelze vyhazovat do komunalního odpadu. Třídění a řadne zneškodňování tohoto typu odpadů přispěva k ochraně životního prostředí. Uživatel je povinen předat použité zařízení do specializované sběrny, kde bude přijato zdarma. Informace o těchto sběrnách získate na místním obecním úřadě nebo ve sběrné surovin.

ZARUČNÍ PODMÍNKY. Výrobce poskytuje záruku na dobu 24 měsíců ode dne zakoupení. Záruka zahrnuje vyhradně poškození vzniklá vinou výrobce, tj. materialove nebo montažní vady, nevztahuje se na poškození vzniklá vinou uživatele v důsledku nesprávneho používaní v rozporu s určením zařízení. Upozornění. Jakekoliv přestavby nebo demontáž zařízení mimo běžné používaní a údržbu mají za následek ztrátu záruky! V případě zjištění chybne funkce zařízení zašlete spolu s vyplněným zaručním listem na adresu prodejce. Podmínkou pro uznaní záruky je shoda data vyroby uvedeneho na vyrobku s datem uvedenym na zaručním listu. Tyto podmínky nevylučuji, neomezuji ani nepodmiňuji opravněni kupujícího v případě rozdílnosti mezi zbožím a smlouvou.

HU — KEZELÉSI ÚTMUTATÓ

Tisztelt Hölgyeim és Uraim! Köszönjük az AQUAEL termékének megvásárlását. Meggyőződésünk, hogy elégedettek lesznek a működésével. A használatával kapcsolatos mindennemű problléma elkerülése végett tisztelettel kérjük, először is olvassa át figyelmesen az alábbi útmutatót.

A TERMÉK RENDELTETÉSE ÉS TULAJDONSÁGAI. Az ULTRAFILTER modern, közepes és nagy akváriumokba szánt szűrőket jelent. Az integrált tömlőelzáró szelep kényelmes használatot és könnyű tisztítást biztosít. A hatékony önelőtétű folyamat könnyűvé és kényelmessé teszi a szűrő beüzemelését. A betétek nagy kapacitása lehetővé teszi az állatok és akváriumnövények tenyésztéséhez szükséges tökéletes körülmények megteremtését. A szűrőben bármilyen szűrőbetét (biológiai, mechanikai és kémiai) használható. A hatékonyságszabályozás lehetővé teszi az áramlás akváriumhoz való könnyű hozzáigazítását. A modern és energiatakarékos motor stabil vízáfolyást biztosít a szűrőközegeken keresztül, valamint a villanyszámla csökkentéséhez is hozzájárul. A forgórész kerámiatengelye gyakorlatilag halhatatlanná teszi a szűrőt. Az ULTRAFILTER termékcsalád három modellből (ULTRAFILTER 900, 1200, 1400) áll, amelyek hatékonysága 1000 és 1400 l/h közötti.

A BIZTONSÁGOS HASZNÁLAT FELTÉTELEI

Az Ön által megvásárolt berendezés az Európai Unió területén jelenleg érvényes biztonsági szabványok követelményeinek megfelelően készült. A tartós és biztonságos használata érdekében kérjük, ismerkedjen meg az alábbi biztonsági feltételekkel:

1. A berendezés felszerelése és minden egyes üzembe helyezése előtt pontosan meg kell ismerkedni a jelen használati és szerelési útmutatóval (Ábra. A).
2. A berendezés csupán zárt helyiségekben és kizárólag a rendeltetésének megfelelő célokra használható (Ábra. B).
3. A berendezés csak a rajta és a műszaki adatokban feltüntetett névleges feszültségű elektromos hálózatról üzemeltethető.
4. A le nem választható tápvezetéket nem szabad kicserélni. Ha a vezeték megsérült, a berendezés használhatatlanná vált (Ábra. C).

PL — INSTRUKCJA OBSŁUGI

Szanowni Państwo, dziękujemy za zakup produktu AQUAEL. Mamy nadzieję, że będziecie zadowoleni z jego użytkowania. Aby uniknąć jakichkolwiek problemów podczas jego użytkowania, prosimy o dokładne zapoznanie się z niniejszą instrukcją.

PRZEZNACZENIE I CECHY PRODUKTU. Filtry ULTRAFILTER są nowoczesnymi filtrami akwarystycznymi przeznaczonymi do średnich i dużych zbiorników. Zintegrowany zawór do odcinania przewodów ułatwia wygodną i łatwą obsługę filtra. Wydajny mechanizm samoczynnego napełniania zapewnia łatwe i wygodne uruchomienie filtra. Duża pojemność wkładów umożliwia stworzenie doskonałych warunków dla hodowli zwierząt i roślin akwariowych. Do filtra można wkładać wszelkie wkłady filtracyjne (biologiczne, mechaniczne i chemiczne). Ustawienie wydajności pozwala na łatwe dostosowanie przepływu do potrzeb akwarium. Nowoczesny, oszczędny w energii silnik zapewnia stabilny przepływ wody przez materiały filtracyjne i zmniejsza rachunki za prąd. Ceramiczna oś wirnika sprawia, że praca filtra jest prawie niesłyszalna. Seria ULTRAFILTER obejmuje trzy modele (ULTRAFILTER 900, 1200, 1400) o wydajności 1000 i 1400 l/h.

BEZPIECZEŃSTWO PRACY

Zakupiony przez Państwa sprzęt został wyprodukowany zgodnie z obowiązującymi w Unii Europejskiej normami bezpieczeństwa. Aby zapewnić długotrwałe i bezpieczne użytkowanie prosimy o bezwzględne przestrzeganie następujących zasad bezpieczeństwa.

1. Przed instalacją i każdorazowym uruchomieniem urządzenia zapoznać się z niniejszą instrukcją obsługi i montażu (rys. A).
2. Urządzenie może być używane wyłącznie w pomieszczeniach zamkniętych i zgodnie z przeznaczeniem (rys. B).
3. Urządzenie może być zasilane wyłącznie z sieci o napięciu znamionowym zgodnym z napięciem zasilającym urządzenie.
4. Nie można wymienić przyłączeniowego kabla zasilającego. Jego uszkodzenie powoduje konieczność wycofania urządzenia z użytku (rys. C).
5. Przed włożeniem rąk do wody należy odłączyć wszystkie urządzenia znajdujące się w akwarium od zasilania (rys. D).
6. Urządzenie może być używane przez osoby o ograniczonych zdolnościach fizycznych, umysłowych i osoby nie posiadające doświadczenia i znajomości urządzenia pod warunkiem zapewnienia im nadzoru lub zapoznania z zasadami bezpiecznego użytkowania i zrozumienia związanych z nim zagrożeń. Dzieci nie powinny bawić się urządzeniem. Dzieci bez nadzoru nie powinny dokonywać czyszczenia i konserwacji urządzenia (rys. E).

MONTAŻ A UVEDENÍ DO PROVOZU (OBR. 2-5). Filtr ULTRAFILTER musí být VŽDY umístěn pod hladinou vody v akváriu. Z estetických důvodů se doporučuje umístit jej pod speciální akvarijní skříňky umístěné pod nádrží. Těleso filtračních ventilů musí být nejprve zasunuto do otvoru víka (viz obr. 4c). Těleso ventilů je nutné přitlačit k vrchnímu spolu s hadicemi. Pro první připojení filtru složte komponenty b-h znázorněné na obrázku 1 v souladu s obr. 2. Spodní konec hadic by měly být nasunuty na vstupní otvory filtru až na doraz a zajištěny upínacími matkami (l). Aby byla zajištěna těsnost, konce hadic by měly být nasunuty na otvory až na doraz. Před popuštěním odstraníte víko filtru (viz obr. 3) otevřením čtyř svorek (I) držících víko filtru (k). Potom vytáhněte/vysuňte víko filtru (k) z filtrační nádoby (j). Zevnitř filtru vyjměte filtrační koše (m) spolu s filtračními náplněmi. Houby a vatu se doporučuje namočit do vody. Keramické náplně vysypte z fóliového obalu přímo do košů a důkladně opláchněte, aby se odstranil veškerý prach (jinak by tento prach mohl způsobit dočasné zakalení vody v akváriu). Pro urychlení zabájení biologické filtrace se doporučuje, aby se houby i keramické náplně posypaly biostarterem obsahujícím živé kultury nitrifikačních bakterií (např. AQUAEL ACTIBACTOL). Poté umístěte filtrační koše s náplněmi dovnitř filtru v následujícím pořadí (počínaje zespodu): černá houba (řídká), modrá houba (hustá), filtrační vata, keramika a namontujte víko filtru (k) uzavřením čtyř svorek (I) přidržujících víko filtru. POZNÁMKA: V nové zakoupeném filtru mohou být náplně umístěny v jiném pořadí. Výše doporučené pořadí náplní zaručuje optimální účinnost filtrace vody.
Chcete-li složený filtr naplnit vodou, před připojením k elektrické síti s otevřenými ventily filtračních hadic (viz obr. 4a) vytáhněte páku pro napln̆ování filtru ve víku (o) na dorazu a zatlačte ji zpět (viz obr. 5). Takto vytvoříte podtlak ve vnitřku filtru způsobí, že se automaticky napln̆ vodou z akvária. Ztráta vody v nádrži by pak měla být doplněna. Po napln̆ění filtru vodou jej stačí připojit k elektrické síti. POZNÁMKA: v prvním období po spuštění může zařízení pracovat trochu hlasitěji a vypouštět velké množství vzduchových bublin přes výstupní hadici. To je způsobeno automatickým odvzdušněním vnitřku filtru. POZOR: v případě zablokování páky sloužící k napln̆ování filtru (o) je nutné vsunout šroubovák do otvoru nacházejícího se v přední části páky a jeho pomocí ji vysunout ven (viz obr. 7).

REGULACE A ODPOJENÍ VENTILŮ FILTRAČNÍCH HADIC (OBR. 4a,b,c). Filtr ULTRAFILTER je vybaven dvěma ventily umístěnými v jednom tělesu, které regulují tok vody a odpojují hadice, které dodávají vodu do filtru a vypouštějí vodu zpět do akvária. Tyto ventily se používají k regulaci výkonu zařízení (rychlosti průtoku vody filtrem). Chcete-li snížit nebo zvýšit výkon filtru, přesuňte páku tělesa ventilů, jak je znázorněno na obr. 4a a 4b. Ventily se také používají k uzavření přívodu vody do filtru a odpojení hadic. Pro tento účel posuňte páku ventilu do polohy SERVICE (viz obr. 4b) — v tomto okamžiku těleso ventilu mírně stoupá ve víku filtru. Potom vytáhněte těleso ventilů nahoru, abyste ho odpojili od víka filtru (viz obr. 4c). Chcete-li znovu připojit těleso ventilu k víku, proveďte výše uvedené kroky v opačném pořadí.

ČIŠTĚNÍ FILTRAČNÍCH MĚDÍ (OBR. 3-4a,b,c a 5). Filtrační náplně umístěné v filtru (viz obr. 3) čistěte pouze ve vodě vypuštěné z akvária (ne ve vodovodní vodě!). První čištění se doporučuje provést po zpozorování viditelného poklesu výkonu zařízení. Pro optimální provoz filtru se doporučuje vyčistit nebo vyměnit filtrační náplně za nové nejméně jednou za 12 měsíců.
Pro čištění filtračních náplní uvnitř filtru: uzavřete ventily na hadicích (viz obr. 4b „SERVICE"), odpojte zařízení od elektrické sítě, odepište těleso ventilů filtračních hadic (viz obr. 4c), a vyjměte zařízení z akvariové skříňky. Pro odstranění víka filtru (viz obr. 3): otevřete čtyři svorky (I) přidržující víko předfiltru a poté víko filtru (k) zvedněte nahoru. Vzhledem k tomu, že při demontáži může z víka filtru vytéct špinavá voda, je vhodné umístit zařízení do vany nebo sprchové vaničky. Potom vyjměte filtrační koše (m) umístěné uvnitř zařízení a filtrační náplně nebo proveďte jejich údržbu v souladu s výše uvedenými doporučeními. Poté sestavte zařízení (viděním filtračních košů (m) dovnitř zařízení, nasaďte víko filtru (k) na nádobu (j), zavřete svorky (I) přidržující víko filtru (k), připojte těleso ventilů hadic filtru (viz obr. 4c), otevřete ventily na hadicích (viz obr. 4a) a připojte zařízení k elektrické síti.
V případě potřeby lze hadice, trubky a pouzdro filtru očistit od řas nebo kamene a prachu pomocí měkkého hadříku nebo houby.

ČIŠTĚNÍ KOMORY ROTORU A ÚDRŽBA TĚSNĚNÍ VÍKA FILTRU (OBR. 6). Pro zajištění bezproblémového provozu filtru vyčistěte při čištění filtračních náplní také rotor a komoru, ve které pracuje. Za tímto účelem otočte víko filtru vzhůru nohama (obr. 6), odstraňte upínací víko komory rotoru (p) otáčením proti směru hodinových ručiček, vytáhněte víko rotoru, vyjměte rotor (y) a důkladně ho umyjte pod tekoucí vodou. Vnitřní část komory rotoru (t) by měla být vyčištěna měkkým kartáčkem. Poté se vestavěné zařízení provedením všech výše uvedených kroků v opačném pořadí.
Pozor! Při čištění filtru opatrně odstraňte těsnění (u) umístěné pod víkem filtru, důkladně jej omyjte teplou vodou, poté jej vysušte papírovou utěrkou a důkladně promažte silikonovým mazivem. Také je třeba měkkou houbou nebo hadříkem důkladně vyčistit drážku, ve které bylo těsnění umístěno, abyste odstranili vodní kámen a jiné mechanické nečistoty. Poté opatrně vložte těsnění do drážky pod víkem filtru. Tento postup zaručuje dlouhodobé používání těsnění, aniž by bylo nutné jej vyměňovat častěji než každých 4-5 let. Pokud se těsnění roztrhne nebo je poškozené, musí být vyměněno za nové.

DEMONTAŽ A LIKVIDACE. ☒ Opotřebované elektrické a elektronické zařízení nelze vyhazovat do komunalního odpadu. Třídění a řadne zneškodňování tohoto typu odpadů přispěva k ochraně životního prostředí. Uživatel je povinen předat použité zařízení do specializované sběrny, kde bude přijato zdarma. Informace o těchto sběrnách získate na místním obecním úřadě nebo ve sběrné surovin.

ZARUČNÍ PODMÍNKY. Výrobce poskytuje záruku na dobu 24 měsíců ode dne zakoupení. Záruka zahrnuje vyhradně poškození vzniklá vinou výrobce, tj. materialove nebo montažní vady, nevztahuje se na poškození vzniklá vinou uživatele v důsledku nesprávneho používaní v rozporu s určením zařízení. Upozornění. Jakekoliv přestavby nebo demontáž zařízení mimo běžné používaní a údržbu mají za následek ztrátu záruky! V případě zjištění chybne funkce zařízení zašlete spolu s vyplněným zaručním listem na adresu prodejce. Podmínkou pro uznaní záruky je shoda data vyroby uvedeneho na vyrobku s datem uvedenym na zaručním listu. Tyto podmínky nevylučuji, neomezuji ani nepodmiňuji oprávněni kupujícího v případě rozdílnosti mezi zbožím a smlouvou.

HU — KEZELÉSI ÚTMUTATÓ

Tisztelt Hölgyeim és Uraim! Köszönjük az AQUAEL termékének megvásárlását. Meggyőződésünk, hogy elégedettek lesznek a működésével. A használatával kapcsolatos mindennemű probléma elkerülése végett tisztelettel kérjük, először is olvassa át figyelmesen az alábbi útmutatót.

A TERMÉK RENDELTETÉSE ÉS TULAJDONSÁGAI. Az ULTRAFILTER modern, közepes és nagy akváriumokba szánt szűrőket jelent. Az integrált tömlőelzáró szelep kényelmes használatot és könnyű tisztítást biztosít. A hatékony önelőtétű folyamat könnyűvé és kényelmessé teszi a szűrő beüzemelését. A betétek nagy kapacitása lehetővé teszi az állatok és akváriumnövények tenyésztéséhez szükséges tökéletes körülmények megteremtését. A szűrőben bármilyen szűrőbetét (biológiai, mechanikai és kémiai) használható. A hatékonyságszabályozás lehetővé teszi az áramlás akváriumhoz való könnyű hozzáigazítását. A modern és energiatakarékos motor stabil vízáfolyást biztosít a szűrőközegeken keresztül, valamint a villanyszámla csökkentéséhez is hozzájárul. A forgórész kerámiatengelye gyakorlatilag halhatatlanná teszi a szűrőt. Az ULTRAFILTER termékcsalád három modellből (ULTRAFILTER 900, 1200, 1400) áll, amelyek hatékonysága 1000 és 1400 l/h közötti.

A BIZTONSÁGOS HASZNÁLAT FELTÉTELEI

Az Ön által megvásárolt berendezés az Európai Unió területén jelenleg érvényes biztonsági szabványok követelményeinek megfelelően készült. A tartós és biztonságos használata érdekében kérjük, ismerkedjen meg az alábbi biztonsági feltételekkel:

1. A berendezés felszerelése és minden egyes üzembe helyezése előtt pontosan meg kell ismerkedni a jelen használati és szerelési útmutatóval (Ábra. A).
2. A berendezés csupán zárt helyiségekben és kizárólag a rendeltetésének megfelelő célokra használható (Ábra. B).
3. A berendezés csak a rajta és a műszaki adatokban feltüntetett névleges feszültségű elektromos hálózatról üzemeltethető.
4. A le nem választható tápvezetéket nem szabad kicserélni. Ha a vezeték megsérült, a berendezés használhatatlanná vált (Ábra. C).
5. Mielött kezével a vízbe nyúlna, kérjük válassza le az akváriumban levő minden berendezést a villamos hálózatról (Ábra. D).
6. Ezt a berendezést a legalább 8. életévüket betöltött gyermekek vagy testi, szellemi lehetőségeikben korlátozott személyek, vagy tapasztalatlan és a berendezést nem ismerő személyek csak akkor használhatják, ha biztosítva van a felügyeletük, vagy a berendezés biztonságos használatára vonatkozó tájékoztatás, melynek során megértették a vele kapcsolatos veszélyeket. A gyermekeknek a berendezéssel nem szabad játszaniuk. A berendezés tisztítását és karbantartását gyermek nem végezhetik felügyelet nélkül (Ábra. E).

RÖGZÍTÉS ÉS BEÜZEMELÉS (2-5 rajzok). Az ULTRAFILTER szűrőt MINDIG az akvárium vízszintje alá kell helyezni. Esztétikai okokból ajánlott a terméket egy speciális, tartály alatt található akváriumszekrényhe helyezni. Először helyezze be a szűrőszelepet a fedél nyílásába (lásd 4c. rajz). Az új szűrő szelephez a tömlőket egyik a dobozban található. A szűrő első csatlakoztatásához szerelje össze az 1. ábrán bemutatott b-h alkatrészeket a 2. rajznak megfelelően. Tolja fel ütközésig a tömlők alsó végeit a szűrő bemeneti csonkjaira és rögzítse a szorítányákkal (l). A megfelelő tömítettség biztosítása érdekében a tömlők végét teljesen fel kell nyomni a csonkokra. Az ujzmán helyezés előtt vegye le a szűrő fedelét (lásd 3. ábra) a szűrő fedelét (k) tartó négy bilincs (I) kinyitásával. Ezután húzza ki/csúsztassa ki a szűrőfedelet (k) a szűrőtartályból (j). Vegye ki a szűrő belsejéből a szűrőbetéteket tartalmazó szűrőkosarakat (m). Ajánlott a szivacsokat és vattákat vízte meríteni. A kerámia patronokat szórja közvetlenül a fóliacsomagolásból a kosarakba és alaposan öblítse le a por eltávolítása érdekében (ellenkező esetben a por átmenetileg zavarossá teheti az akváriumban lévő vizet). A biológiai szűrés megkezdésének felgyorsítása érdekében mind a szivacsot, mind a kerámia betéteket csepegtesse le elő nitrifikáló baktériumokat tartalmazó biostarterrel (pl. AQUAEL ACTIBACTOL). Ezután helyezze a szűrőbetéteket tartalmazó szűrőkosarakat a szűrő belsejébe a következő sorrendben (alulról indulva): fekete szivacs (hig), kék szivacs (sűrű), szűrőgyapot, kerámia majd szerelje fel a szűrőfedelet (k) a szűrő fedelét tartó négy bilincs (I) segítségével. MEGJEGYZÉS: az újonnan vásárolt szűrőben a betétek más sorrendben lehetnek jelen. A fent javasolt betétsorrend optimális vízszűrési hatékonyságot garantál.
A komplex szűrő vízzel való feltöltéséhez az elektromos hálózathoz való csatlakoztatás előtt nyitott szűrőtömlők mellett (lásd 4a. rajz) húzza meg ütközésig a szűrő feltöltésére szolgáló, fedélben levő kart (o), majd nyomja azt vissza (lásd 5 rajz). Az így létrejövő alacsony nyomás hatására a szűrő belseje automatikusan feltöltődik akváriumvízzel. Ezt követően pótolja a tartály vízveszteségét. A szűrő vízzel való megtöltését követően csatlakoztassa azt az elektromos hálózathoz. FIGYELEM: Az beindítást követően a készülék valamelyest hangosabban működhet és nagy mennyiségű légbuborék kerülhet a kimeneti tömlőbe. Ennek oka a szűrő belsejének automatikus légtelenítése. MEGJEGYZÉS: Ha a szűrő feltöltésére szolgáló kar (o) be van szorulva, dugjon be egy csavarhúzót a kar elülső nyílásába és annak segítségével húzza ki a kart (lásd 7. rajz).

SZŰRŐTÖMLŐK SZELEPEINEK BEÁLLÍTÁSA ÉS LECSATLAKOZTATÁSA (4a,b,c. rajz). Az ULTRAFILTER szűrő két, egy hajtóban található szeleppel rendelkezik, melyek a vízáram szabályozására, valamint a szűrőház vízet szállító tömlő és az víz tömlőből akváriumba való visszavezetésért felelő tömlő lecsatlakoztatására szolgálnak. Ezekkel a szelepekkel állítható a készülék hatékonysága (a szűrőn áthaladó víz sebessége). A szűrőkapacitás csökkentése vagy növelése érdekében mozgassa a szelephez karját a 4a. és 4b. rajznak megfelelően. A szelepek a szűrő vízellátásának elzárására és a tömlők lecsatlakoztatására is használhatók. E célból helyezze a szelepkart SZERVIZ helyzetbe (lásd 4b. rajz) - ezen a ponton a szelephez kissé megemelkedik a szűrő fedelében. Ezután húzza felfelé a szelephozat a szűrő fedeléből a tömlő levétel érdekében (lásd 4c. rajz). A szelephez fedélhez való ismételt rögzítése érdekében fordítsa szerendben hajtsa végre a lépéseket.

SZŰRŐKÖZEG TISZTÍTÁSA (lásd a 3-4a,b,c. és a 5. rajzokat). A szűrő belsejében található szűrőbetétek (lásd 3. ábra) csak az akváriumból leengedett vízben (nem csapvízben!) tisztíthatók. Az első tisztítás az eszköz teljesítményének fellobó csökkenése után javasolt. Az optimális szűrőteljesítmény érdekében ajánlott a szűrőbetétet legalább 12 hanonta megtisztítani vagy kicserélni.
A szűrő belsejében található szűrőbetétek tisztításához: zárja el a tömlők szelepeit (lásd 4b. rajz). "SERVICE" rajz), húzza ki a készüléket az akvárium, csatlakoztassa le a szűrőtömlők szelepeit (lásd 4c. rajz), majd vegye ki a készüléket az akváriumszekrényből. A szűrőfedél eltávolításához (lásd 3. rajz): nyissa ki az előszűrő fedelét tartó négy bilincset (I), majd emelje fel a szűrőfedelet (k). Mivel a szűrőfedélből szennyezett víz folyhat ki, az eltávolításkor javasolt az eszközt kádba vagy zuhanykabinba helyezni. Ezután távolítsa el az eszközbe belejebben található szűrőkosarat (m) és cserélje ki az abban található szűrőbetéteket, vagy hajtsa végre a karbantartásukat a fentiekben megfelelően. Ezután szerelje össze az eszközt a szűrőkosarak (m) eszköz belsejébe való behelyezésével, helyezze fel a szűrőfedelet (k) a tartályra (j), zárja be a szűrőfedelet (k) tartó bilincseket (I), csatlakoztassa a szűrőtömlők szelepházát (lásd 4c rajz), nyissa ki a tömlők szelepeit (lásd 4a. rajz), majd csatlakoztassa a készüléket a hálózathoz.
Szükség esetén puha rongyval vagy szivacscsal távolítsa el a tömlőkről, a csövekről és a szűrőházról az algákat és a lerakódott kavicsokat és az por.

ROTORKAMAR TISZTÍTÁSA ÉS A SZŰRŐFEDÉL TÖMÍTÉSENEK KARBANTARTÁSA (6. rajz). A szűrő problémamentes működésének biztosítása érdekében a szűrőbetétek tisztításakor tisztítsa meg a rotort és az annak helyet adó kamrát is. Ehhez fordítsa fejjel lefelé a szűrőfedelet (6. ábra), távolítsa el a rotorkamra fedelét (p) az óramutató járásával ellenkező irányba való elforgatással, húzza ki a rotorfedelet, távolítsa el a rotor (s) és alaposan mossa le folyóvíz alatt. A rotorkamra belsejét (t) puha kefével tisztítsa meg. Ezután szerelje össze az eszközt a fenti lépések fordított sorrendben való végrehajtásával.
Figyelem! A szűrő tisztításakor óvatosan távolítsa el a szűrőfedél alatt található tömítést (u), alaposan mossa meg meleg vízben, majd szárítsa meg papírtörlővel és alaposan kenje be szilikonzsírral. Alaposan tisztítsa meg eg

1

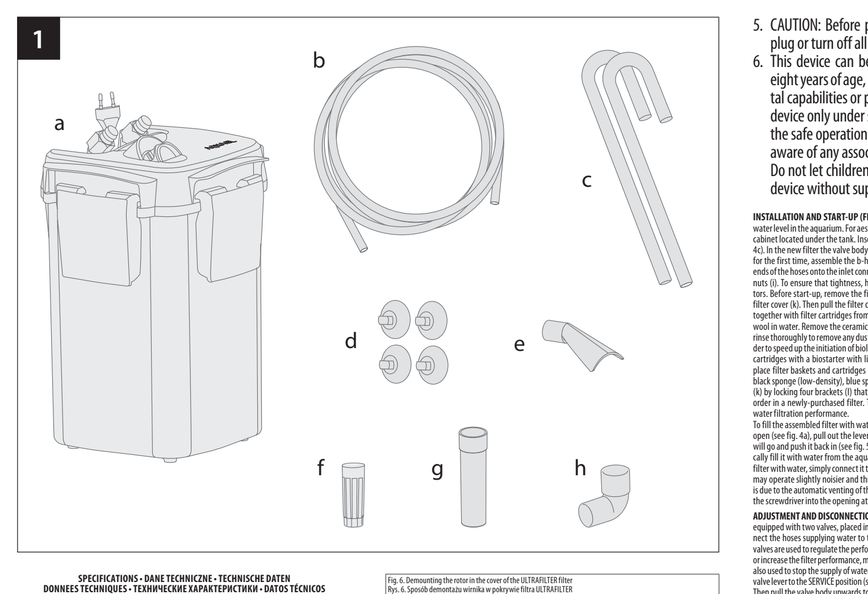

5. CAUTION: Before performing any maintenance works, unplug or turn off all the devices in the tank (fig. D).
6. This device can be operated by children who are at least eight years of age, by persons with reduced physical or mental capabilities or persons with no prior experience with the device only under supervision or following aninstruction on the safe operation of the device to ensure that the person is aware of any associated risks. The device is not a child's toy! Do not let children to clean or perform maintenance on the device without supervision (fig. E).

INSTALLATION AND START-UP (FIG. 2-5). The ULTRAFILTER filter must ALWAYS be placed below the water level in the aquarium. For aesthetic reasons, it is recommended to place it in a specialist aquarium cabinet located under the tank. Insert the filter valve body into the cover opening beforehand (see fig. 4c). In the new filter the valve body is placed in a hose together with hoses. In order to connect the filter for the first time, assemble the b-h components presented in fig. 1, as shown in fig. 2. Push the lower ends of the hoses onto the inlet connectors of the filter as far as they will go and secure them with clamp nuts (i). To ensure that tightness, hose ends should be pushed as far as they will go onto the connectors. Before start-up, remove the filter cover (see fig. 3) by opening the four brackets (l) that hold the filter cover (k). Then pull the filter cover (k) out of the filter container (j). Remove the filter baskets (m) together with filter cartridges from the inside of the filter. We recommend soaking sponges and filter wool in water. Remove the ceramic cartridges from the plastic packaging directly into the baskets and rinse thoroughly to remove any dust (otherwise this dust may cause temporary water cloudiness). In order to speed up the initiation of biological filtration, it is recommended to sprinkle sponges and ceramic cartridges with a biostarter with live cultures of nitrifying bacteria (e.g. AQUAEL ACTIBACTOL). Next, place filter baskets and cartridges inside the filter in the following order (starting from the bottom): black sponge (low-density), blue sponge (high-density), filter wool, ceramics and install the filter cover (k) by locking four brackets (l) that hold the filter cover. NOTE: cartridges may be inserted in different order in a newly-purchased filter. The above recommended order of cartridges guarantees optimum water filtration performance.

To fill the aquarium filter with water, before connecting it to the mains and with the filter hose valves open (see fig. 4a), pull out the lever, located in the filter cover, used for priming the filter (o) as far as it will go and push it back in (see fig. 5). The set lever operated in this way inside the filter will automatically fill it with water from the aquarium. Then replenish the loss of water in the tank. After filling the filter with water, simply connect it to the mains. NOTE: during the initial period after start-up the device may operate slightly noisier and through large amounts of air bubbles through the outflow hose. This is due to the automatic venting of the filter interior. NOTE: if the filter priming lever (o) is blocked, insert the screwdriver into the opening at the front of the lever and pull it out (see fig. 7).

ADJUSTMENT AND DISCONNECTION OF FILTER HOSE VALVES (FIG. 4a, b, c). The ULTRAFILTER filter is equipped with two valves, placed in one body, which are used to adjust the flow of water and to disconnect the hoses supplying water to the filter and extracting water from it back to the aquarium. These valves are used to regulate the performance of the device (flow rate of water through the filter). To reduce or increase the filter performance, move the valve body lever as shown in figures 4a and 4b. The valves are also used to stop the supply of water to the filter and to disconnect the hoses. For this purpose, move the valve lever to the SERVICE position (see fig. 4b) - at this point the valve body slightly lifts in the filter cover. Then pull the valve body upwards to disconnect it from the filter cover (see fig. 4c). In order to reconnect the valve body to the cover, you should carry out the above activities in reverse order.

CLEANING OF FILTER MEDIA (FIG. 3-4a, b, c and 5). Clean the filter cartridges located inside the filter (see fig. 3) only in drained aquarium water (not in tap water!). It is recommended to carry out the first cleaning after discovering a visible decrease in the filter performance. For optimal operation of the filter, it is recommended to clean or replace the filter cartridges with new ones at least once every 12 months. In order to clean the filter cartridges located inside the filter, it is required to: close the valves on the hoses (see fig. 4b "SERVICE"), disconnect the device from the mains, disconnect the valve body of filter hoses (see fig. 4c) and then remove the device from the aquarium cabinet. To remove the filter cover (see fig. 3), unlock the four brackets (l) holding the prefilter cover and lift the filter cover (k). As some dirty water may spill out of the filter when removing the filter cover, it is advisable to place the unit in a bath or shower base beforehand. Then remove the filter baskets (m) located inside the unit and replace the filter cartridges or carry out their maintenance in accordance with the above instructions. Next, reassemble the unit by re-inserting the filter baskets (m), placing the filter cover (k) on the container (j), locking the brackets (l) holding the filter cover (k), connecting the valve body of filter hoses (see fig. 4c), opening the hose valves (see fig. 4a) and finally connecting the unit to the mains.
If necessary, hoses, tubes and filter housing can be cleaned of algae or scale and dust using a soft cloth or sponge.

CLEANING OF THE ROTOR CHAMBER AND MAINTENANCE OF THE FILTER COVER SEAL (FIG. 6). In order to ensure trouble-free operation of the filter, the rotor and the chamber in which it operates must be cleaned at the same time. For this purpose, turn the filter cover upside down (fig. 6), remove the clamping cover of the rotor chamber (p) by turning it counterclockwise, pull out the rotor cover, remove the rotor (s) and wash it thoroughly under running water. The inside of the rotor chamber (t) should be cleaned with a soft brush. Then reassemble the unit by carrying out the above activities in reverse order.
Caution! When cleaning the filter, carefully remove the seal (u) located under the filter cover, wash it thoroughly in warm water, dry it with a paper towel and lubricate it with silicone grease. It is also necessary to clean the groove where the seal is located with a soft sponge or cloth in order to remove scale and other mechanical impurities. Next, place the seal back in the groove under the filter cover. Such a procedure guarantees long-lasting use of the seal without the need to replace it more frequently than once every 4-5 years. If the seal breaks or is damaged, replace it with a new one.

DISASSEMBLY AND DISPOSAL. ☒ It is forbidden to dispose of used electric and electrical equipment in a trash bin. Segregating and proper utilization of this kind of waste leads to conserving the resources of natural environment. The user is responsible for delivering the used product to a specialized collection point where it will be accepted free of charge. You can obtain information about such a facility at the local authorities at the product seller.

WARRANTY CONDITIONS. The manufacturer grants a 24 month guarantee beginning on the date of purchase. The guarantee covers defects arising from manufacturer fault i.e. defective materials or assembly errors. It does not cover damage due to user's fault caused by improper handling of the device or using the device for purposes discordant its destination. Attention: any modification or disassembly attempt exceeding normal usage and maintenance cause the guarantee void. In case of noticing improper operation of the device send it with filled out warranty card to the distributor address. The conformity of the production date stamped on the product and written in the guarantee card is a prerequisite for accepting the guarantee. The following warranty conditions do not exclude, limit or suspend user's rights derived from discrepancy of the merchandise with the agreement. The guarantee is limited to repair or replacement of the unit only and does not cover consequential loss or damage to animate or inanimate objects.

SPECIFICATIONS • DANE TECHNICZNE • TECHNISCHE DATEN DONNEES TECHNIQUES • ТЕХНИЧЕСКИЕ ХАРАКТЕРИСТИКИ • DATOS TÉCNICOS CARATTERISTICHE TECNICHE • TECHNICKÉ ÚDAJE • MISZTAKI ADATOK • DATE TEHNICE TEKNISKA DATA • TECHNICKÉ PARAMETRE• 技术数据

ULTRAFILTER		900	1200	1400
Voltage • Napięcie • Spannung • Tension • Напряжение • Tensión Tensione • Napětí • Feszültség • Tensiune • Spänning • Napätie • 电压	V ~	(*)		
Frequency • Częstotliwość • Frequenz • Fréquence • Частота • Frecuencia Frequenza • Kmitočet • Frekvencia • Frekvenci • Frekvens • Frekvencia • 频率	Hz	(*)		
Maximum water lift • Maksymalna wysokość podnoszenia Maximale Förderhöhe • Hauteur de levage maximum Максимальная высота подъема воды • Altura máxima de elevación Altezza massima di sollevamento • Maximální výška zdvihu Maximális emelési magasság • Inălțime maximă de ridicare Maximal lyfthöjd • Maximálna výška zdvihnutia • 最大提升高度	cm см	170	170	170
Wattage • Moc • Leistung • Puissance • Мощность • Potencia Potenza • Příkon • Teljesítményfelvétel • Putere • Effekt • Výkon • 功率	W Вт	(*)		
Maximum performance • Wydajność • Fördermenge • Efficacité Производительность • Rendimiento • Portata • Výkon Szivattyúzási teljesítmény • Productivitate • Prestanda • Výkonnosť • 效率	l/h л/ч	1000	1200	1400
Number of 1.9-litre baskets • Liczba koszyków 1,9 l Anzahl Körbe 1,9 l • Nombre de paniers 1,9 l 8 Количество корзин 1,9 л Cantidad de cestas 1,9 l • Numero di cestelli 1,9 l • Počet košíků 1,9 l Az 1,9 l kosarak száma • Numărul de coșuri 1,9 l • Antal korgar 1,9 l Počet košíkov 1,9 l • 过滤篮的数量 1.9 l	pcs шт.	3	4	5
Recommended tank capacity • Zalecana pojemność akwarium Empfohlenes Beckenvolumen • Capacité d'aquarium recommandée Рекомендуемый объем аквариума • Capacidad recomendada de pecera Capacità dell'acquario consigliata • Doporučená kapacita akvária Az akvárium ajánlott térfogata • Volumul recomandat al acvariului Rekommenderat akvarievolym • Odporúčaný objem akvária 水族箱的推荐容量	l л	50-200	150-300	250-500
Hose diameters • Średnica węży • Schlauchdurchmesser Diamètre des tuyaux • Диаметр шлангов • Diámetro de mangueras Diametro dei tubo flessibile • Průměr hadic • Tömlő átmérője Diametrul furtunurilor • Slangarnas diameter • Priemer hadice • 软管直径	mm мм	16/22		

(*) the voltage, frequency and power of the device stated on the product label
napięcie, częstotliwość i moc urządzenia podane na etykiecie produktu
die auf dem Produktetikett angegebene Spannung, Frequenz und Leistung des Geräts
la tension, la fréquence et la puissance de l'appareil indiquées sur l'étiquette du produit
напряжение, частота и мощность устройства, указанные на этикетке продукта
el voltaje, la frecuencia y la potencia del dispositivo indicado en la etiqueta del producto
la tensione, la frequenza e la potenza del dispositivo indicate sull'etichetta del prodotto
napětí, frekvence a příkon zařízení uvedené na výrobním štítku
az eszköz feszültsége, frekvenciája és teljesítmény felvétel, amely a termék címkéjén szerepel
tensiunea, frecvența și putere dispozitivului menționat pe eticheta produsului
spänningen, frekvensen och effekt för enheten som anges på produktetiketten
napätie, frekvencia a výkon zariadenia sú uvedené na štítku výrobku
产品标签上标明的设备的电压、频率和功率

LIST OF PARTS (FIG. 1-2) • LISTA CZĘŚCI (RYS.1-2) • EINZELTEILE (ABB. 1-2) COMPOSANTS (FIGURES 1-2) • КОМПЛЕКТАЦИЯ (РИС. 1-2) • COMPONENTES (DIB. 1-2) COMPONENTI (FIG. 1-2) • KOMPONENTY (OBR. 1-2) • ALKATRÉSZEK (1-2. RAJZ) COMPONENTE (FIG. 1-2) • KOMPONENTDELAR (BILD 1-2) • ZOZNAM DIELOV OBR. 1 组件（图1-2）

a)	housing of the ULTRAFILTER filter together with the cover, filter baskets, and a set of filter media korpus filtra ULTRAFILTER wraz z pokrywą, koszykami na wkłady filtracyjne i kompletem wkładów filtracyjnych ULTRA Filtergehäuse mit Abdeckung, Körben für die Filtereinsätze und einem Satz Filtereinsätze un corps de filtre ULTRAFILTER avec couvercle, paniers pour cartouches filtrantes et un jeu de cartouches filtrantes корпус фильтра ULTRAFILTER с крышкой, корзинами для фильтрующих наполнителей и набором фильтрующих наполнителей carcasa del filtro ULTRA, con tapa, cestos para cartuchos filtrantes y juego completo de cartuchos filtrantes corpo del filtro ULTRAFILTER con coperchio, cestelli e complesso di mezzi di filtraggio tělo filtru ULTRAFILTER s víkem, košíky pro filtrační vložky a sadou filtračních vložek az ULTRAFILTER szűrő korpusza, fedéllel, a szűrőbetétek kosarával és a szűrőbetétek komplett készletével corpul filtrului ULTRAFILTER cu capac, coșuri pentru cartușele de filtrare și setul de cartușe de filtrare ULTRA filterhopp med lock, korgar för filterpatroner och en uppsättning av filterpatroner korpus filtru ULTRAFILTER spolu so vekom, košíkmi na filtračné vložky a súpravou filtračných vložiek ULTRA过滤器主体，和盖子、滤芯用的篮，及一套滤芯
b)	connecting hose – 2 x 1,5 m • wąż przyłączeniowy – 2 x 1,5 m • Anschlussschlauch – 2 x 1,5 m tuyau de raccordement – 2 x 1,5 m • шланг – 2 x 1,5 м • manguera de conexión – 2 x 1,5 m tubo flessibile di collegamento – 2 x 1,5 m • přípojná hadice – 2 x 1,5 m • csatlakozó tömlők – 2 x 1,5 m furtun conector – 2 x 1,5 m • anslutningsslang – 2 x 1,5 m • prípojacie hadice – 2x 1,5 m 连接软管 – 2 x 1.5 m
c)	set of connecting tubes 2 pcs • rurki przyłączeniowe 2 szt. • Satz Anschlussrohre 2 Stck. un jet de tuyaux de connexion 2 pcs • комплект переливных трубок 2 шт. kit completo de manguitos de conexión – 2 uds. • completo di tubi di collegamento – 2 pezzi spojovací trubičky 2 ks • csatlakozó csövek 2 db. • racordari 2 buc. • anslutningsrör 2 st. 8 přípojácie rúrky 2 ks 连接管2个
d)	set of suction cups – 4 pcs • przyssawki – 4 szt. • Satz Saugnäpfe – 4 Stck. • un jet de ventouses – 4 pcs комплект присосок – 4 шт. • kit de ventosas – 4 uds. • kit completo di ventose – 4 pezzi • sada přísavky – 4 ks szívókorongok – 4 db. • ventuze – 4 buc. • sugkoppar – 4 st. • prísavky – 4 ks • 吸盘 – 4件
e)	deflector • końcówka kierująca • Umlenker • la pointe de direction • направляющий наконечник tobera orientable • estremità orientabile • vodící koncovka • irányító végdarab • capăt de direcție • styrspets riadiaca koncovka • 转向阀
f)	intake strainer • rurka zasysająca • Ansaugrohr • tuyau d'aspiration • трубка перфорированная всасывающая el tubo de aspiración • tubo aspirante • sací trubka • szívócső • țeava de aspirație • sugrör • nasávacia rúrka • 吸入管
g)	connector tube • rurka łącząca • Verbindungsrohr • un tube de connexion • соединительная трубка manguito de unión • tubo di collegamento • spojovací trubička • csatlakozócső • conductă de legătură spånjacka rörka • 连接管
h)	elbow piece • kolanko • Rohrbogen • un coude • соединительный патрубок • codo • gomito • kolenо könyökidom • nod • rörböj • kolienko • 弯管

FIGURES • SPIS RYSUNKÓW • ABBILDUNGEN • LISTE DES FIGURES • СПИСОК РИСУНКОВ ÍNDICE DE DIBUJOS • INDICE DELLE FIGURE • SOUPIS OBRÁZKŮ • RAJZJEGYZÉK LISTA DE FIGURI • BILDFÖRTECKNING • SÚPIS OBRÁZKOV • 附图清单

Fig. 1. Components of the ULTRAFILTER filter • Rys. 1. Części składowe filtra ULTRAFILTER
Abb. 1. Bestandteile des ULTRAFILTER-Filters • Fig. 1. Composants de l'ultrafiltre ULTRAFILTER
Рис. 1. Комплектация фильтра ULTRAFILTER • Dib. 1. Componentes del filtro ULTRAFILTER
Fig. 1. Componenti del filtro ULTRAFILTER • Obr. 1 Součásti filtru ULTRAFILTER
1. rajz. Az ULTRAFILTER szűrő alkatrészei • Fig. 1. Componentele filtrului ULTRAFILTER
Bild 1. ULTRAFILTER-filtrets ingående delar • Obr. 1. Súčasti filtra ULTRAFILTER
图1. ULTRAFILTER过滤器的组件
Fig. 2. Connecting the ULTRAFILTER filter to an aquarium tank • Rys. 2. Sposób podłączenia filtra ULTRAFILTER w akwarium
Abb. 2. Anschluss des ULTRAFILTER-Filters im Aquarium • Fig. 2. Connexion du filtre ULTRAFILTER dans l'aquarium
Рис. 2. Способ установки фильтра ULTRAFILTER • Dib. 2. Forma de acople del filtro ULTRAFILTER dentro de pecera
Fig. 2. Modo di collegamento del filtro ULTRAFILTER all'acquario • Obr. 2 Princip připojení filtru ULTRAFILTER v akváriu
2. rajz. Az ULTRAFILTER szűrő csatlakoztatása az akvárium tartályhoz • Fig. 2. Montarea de conectare a filtrului ULTRAFILTER în acvariu
Bild 2. Anslutning av ULTRAFILTER-filtret i akvariet • Obr. 2. Spôsob zapojenia filtra ULTRAFILTER v akváriu
图2. 水族箱中ULTRAFILTER过滤器的连接方式
Fig. 3. Design of the ULTRAFILTER filter casing • Rys. 3. Budowa korpusu filtra ULTRAFILTER
Abb. 3. Aufbau des ULTRAFILTER-Filtergehäuses • Fig. 3. Structure du corps du filtre ULTRAFILTER
Рис. 3. Строение корпуса фильтра ULTRAFILTER • Dib. 3. Estructura de carcasa del filtro ULTRAFILTER
Fig. 3. Struttura del corpo del filtro ULTRAFILTER • Obr. 3 Konstrukce filtru ULTRAFILTER
3. rajz: Az ULTRAFILTER szűrő korpuszának felépítése • Fig. 3. Structura corpului filtrului ULTRAFILTER
Bild 3. Uppbyggnad av ULTRAFILTER-filtrets kropp • Obr. 3. Konštrukcia korpusu filtra ULTRAFILTER
图3. ULTRAFILTER过滤器主体的结构
Fig. 4. 4a-c. Valve operation in the ULTRAFILTER filter • Rys. 4. 4a-c. Sposób działania zaworów filtra ULTRAFILTER
Abb. 4-4a-c. Arbeitsweise der Ventile des ULTRAFILTER-Filters • Fig. 4. 4a-c. Fonctionnement des vannes de l'ultrafiltre ULTRAFILTER
Рис. 4-4a-c. Схема работы кранов в фильтре ULTRAFILTER • Dib. 4-4a-c. Funcionamiento de válvulas del filtro ULTRAFILTER
Fig. 4 4a-c. Modalità di funzionamento valvole del filtro ULTRAFILTER • Obr. 4-4a-c. Princíp fungovania ventilov filtru ULTRAFILTER
4. rajz. 4a-c. Az ULTRAFILTER szűrő szelepeinek működési módja • Fig. 4. 4a-c. Funcționarea supapelor filtrului ULTRAFILTER
Bild 4. 4a-c. Ventilernas funktion i ULTRAFILTER-filtret • Obr. 4. 4a-c. Spôsob fungovania ventilov filtru ULTRAFILTER
图4. 4a-c. ULTRAFILTER过滤器阀的工作方式
Fig. 5. 5a. The self-priming mode of the ULTRAFILTER filter • Rys. 5. 5a. Sposób samoczynnego zalewania filtra ULTRAFILTER
Abb. 5. 5a. Selbstansaugung des ULTRAFILTER-Filters • Fig. 5. 5a. La méthode d'auto-amorcage ULTRAFILTER
Рис. 5. 5a. Система автоматической заливки фильтра ULTRAFILTER • Dib. 5. 5a. Llenado automático del filtro ULTRAFILTER
Fig. 5. 5a. Modalità di riempimento automatico del filtro ULTRAFILTER • Obr. 5. 5a. Spôsob automatického naplnenia filtra ULTRAFILTER
5. sz. rajz: Az ULTRAFILTER szűrő önindító feltöltésének módja • Fig. 5. 5a. Metoda de inundare automată a filtrului ULTRAFILTER
Bild 5. 5a. Automatisk vattenpåfyllning av ULTRAFILTER-filtret • Obr. 5. 5a. Spôsob automatického zaplavenia filtra ULTRAFILTER
图5. 5a. ULTRAFILTER过滤器的自动启动方式

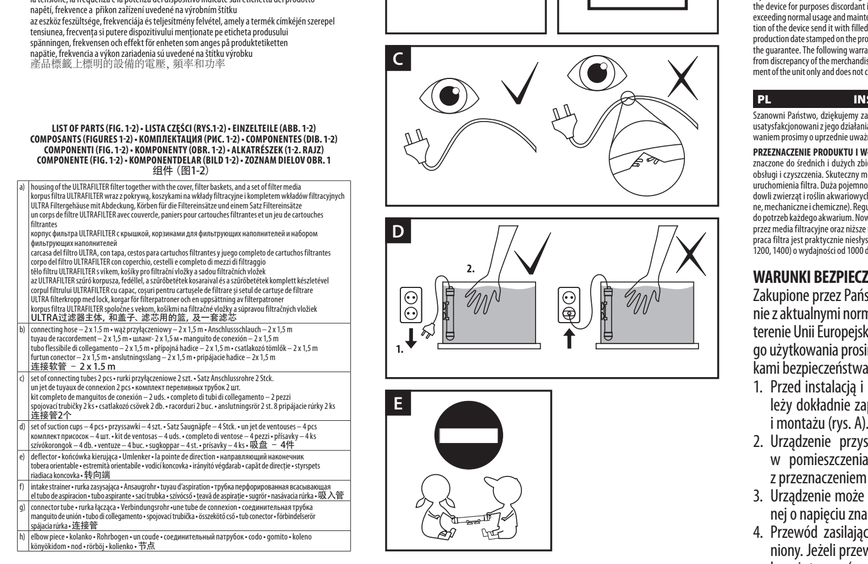

Fig. 6. Demounting the rotor in the cover of the ULTRAFILTER filter
Rys. 6. Sposób demontażu wirnika w pokrywie filtra ULTRAFILTER
Abb. 6. Ausbau des Laufrads in der Abdeckung des Filters ULTRAFILTER
Fig. 6. La méthode de démontage du rotor dans le couvercle du filtre ULTRAFILTER
Рис. 6. Способ демонтажа ротора, встроенного в крышку фильтра ULTRAFILTER
Dib. 6. Desmontaje del rotor en la tapa del filtro ULTRAFILTER
Fig. 6. Modo di smontaggio del rotore nel coperchio del filtro ULTRAFILTER
Obr. 6 Způsob demontáže oběžného kola ve víku filtru ULTRAFILTER
6. rajz: A fonógyűrű kizerelése szűrőház módja az ULTRAFILTER szűrő fedelében
Fig. 6. Modalitatea de demontare a rotorului în capacul filtrului ULTRAFILTER
Bild 6. Demontage av rotorn i ULTRAFILTER-filtrets lock
Obr. 6. Spôsob demontáže rotora vo veku filtra ULTRAFILTER
图6.ULTRAFILTER过滤器主体中的转子拆卸方式
Fig. 7. Unlocking the lever for priming the ULTRAFILTER filter
Rys. 7. Sposób odblokowania dźwigni służącej do zalewania filtra ULTRAFILTER •
Abb. 7. Entsperrung des Hebels zur Selbstansaugung des ULTRAFILTER-Filters
Fig. 7. Mode de déverrouillage du levier servant à doubler le ULTRAFILTER
Рис. 7. Способ разблокировки рычага, который служит для заливания фильтра ULTRAFILTER
Dib. 7. Método de desbloqueo de la palanca de llenado del filtro ULTRAFILTER
Fig. 7. Modalità di sblocco della leva adibita al riempimento del filtro ULTRAFILTER
Obr. 7. Odemknutí páky pro napĺňování filtru ULTRAFILTER
7. rajz: Az ULTRAFILTER szűrő előintézete szolgáló kar kioldásának módja
Fig. 7. Deblocarea manetei pentru amorsarea filtrului ULTRAFILTER
Fig. 7. Hur man låser upp hävarmen för att fylla ULTRAFILTER-filtret med vatten
Obr. 7. Spôsob odblokovania páky slúžiacu na zaplavenie filtra ULTRAFILTER
图7.解锁ULTRAFILTER过滤器注水的控制杆

REGULACJA I ODŁĄCZANIE ZAWORÓW WĘŻY FILTRACYJNYCH (RYS. 4a,b,c). Filtr ULTRAFILTER wyposażony jest w dwa zawory umieszczone w jednym korpusie służące do regulacji przepływu wody oraz odłączania węży doprowadzających wodę do filtra i odprowadzających z niego wodę z powrotem do akwarium. Zawory te służą do regulacji wydajności urządzenia (tempa przepływu wody przez filtr). W celu zmniejszenia lub zwiększenia wydajności filtra należy przesunąć dźwignię korpusu zaworów w sposób przedstawiony na rys. 4a i 4b. Zawory służą również do zamykania dopływu wody do filtra i odłączania węży. W tym celu należy przesunąć dźwignię zaworu do pozycji SERVICE (patrz rys. 4b) – wtym momencie korpus zaworów nieznacznie unosi się w pokrywie filtra. Następnie należy pociągnąć korpus zaworów do góry w celu odłączenia go od pokrywy filtra (patrz rys. 4c). W celu ponownego podłączenia korpusu zaworów do pokrywy należy wykonać powyższe czynności w odwrotnej kolejności.

CZYSZCZENIE MEDIÓW FILTRACYJNYCH (RYS. 3-4a,b,c i 5). Wkłady filtracyjne znajdujące się we wnętrzu filtra (patrz rys. 3) należy czyścić wyłącznie w wodzie spuszczonej z akwarium (nie w wodzie kranowej!). Pierwszego czyszczenia zaleca się dokonać po zaobserwowaniu widocznego spadku wydajności urządzenia. W celu optymalnej pracy filtra zaleca się czyszczenie lub wymianę wkładów filtracyjnych na nowe nie rzadziej niż raz na 12 miesięcy.
W celu oczyszczenia wkładów filtracyjnych znajdujących się we wnętrzu filtra należy: zamknąć zawory na wężach (patrz rys. 4b "SERVICE"), odłączyć urządzenie od sieci elektrycznej, odłączyć korpus zaworów węży filtra (patrz rys. 4c), a następnie wyjąć z szafki akwarium. W celu zdjęcia pokrywy filtra należy (patrz rys. 3): otworzyć cztery klamry (l) przytrzymujące pokrywę prefiltra po czym unieść do góry pokrywę filtra (k). Ponieważ podczas zdejmowania pokrywy filtra może wylać się z niego nieco brudnej wody zaleca się umieścić uprzednio urządzenie w wannie lub w brodziku prysznica. Następnie należy wyjąć koszyki filtracyjne (m) znajdujące się we wnętrzu urządzenia i dokonać wymiany wypełniających je wkładów filtracyjnych lub ich konserwacji zgodnie z powyższymi zaleceniami. Następnie należy złożyć urządzenie wkładając koszyki filtracyjne (m) do wnętrza urządzenia, umieścić pokrywę filtra (k) na pojemniku (j), zamknąć klamry (l) przytrzymujące pokrywę filtra (k), podłączyć korpus zaworów węży filtra (patrz rys. 4c), otworzyć zawory na wężach (patrz rys. 4a) po czym podłączyć urządzenie do sieci elektrycznej.
W razie potrzeby węże, rurki i obudowę filtra można oczyścić z glonów lub osadzającego się na nich kamienia i kurzu używając miękkiej szmatki lub gąbki.

CZYSZCZENIE KOMORY WIRNIKA I KONSERWACJA USZCZELKI POKRYWY FILTRA (RYS. 6). W celu zapewnienia bezawaryjnej pracy filtra, podczas czyszczenia wkładów filtracyjnych należy równolegle oczyścić wirnik oraz komorę, w której on pracuje. W tym celu należy odwrócić pokrywę filtra do góry dnem (rys.6), zdjąć pokrywę zaciskową komory wirnika (p) przekręcając ją ruchem obrotowym do ruchu wskazówek zegara, wyciągnąć pokrywę wirnika, wyjąć wirnik (s) i dokładnie umyć go pod bieżącą wodą. Wnętrze komory wirnika (t) należy wyczyścić przy pomocy miękkiej szczoteczki. Następnie należy złożyć urządzenie wykonując wszystkie powyższe czynności w odwrotnej kolejności.
Uwaga! Podczas czyszczenia filtra należy ostrożnie wyjąć uszczelkę (u) znajdującą się pod pokrywą filtra, dokładnie umyć ją w ciepłej wodzie po czym wysuszyć przy pomocy papierowego ręcznika i starannie nasmarować smarem silikonowym. Należy również przy pomocy miękkiej gąbki lub szmatki dokładnie oczyścić rowek w którym znajdowała się uszczelka w celu usunięcia z niego kamienia i innych zanieczyszczeń mechanicznych. Następnie należy ostrożnie umieścić uszczelkę w rowku pod pokrywą filtra. Postępowanie takie gwarantuje długotrwałe użytkowanie uszczelki bez konieczności jej wymiania częściej niż co 4-5 lat. W przypadku gdy uszczelka ulegnie przerwaniu lub uszkodzeniu należy wymienić ją na nową.

DEMONTAŻ I KASACJA. ☒ Zużytego sprzętu elektrycznego i elektronicznego nie należy wyrzucać do śmietnika. Selekcjonowanie i prawidłowa utylizacja tego typu odpadów przyczynia się do ochrony środowiska naturalnego. Użytkownik jest odpowiedzialny za dostarczenie zużytego sprzętu do wyspecjalizowanego punktu zbiórki, gdzie będzie on przyjęty bezpłatnie. Informację o takim punkcie można uzyskać u władz lokalnych lub w punkcie zakupu.

WARUNKI GWARANCJI. Producent udziela gwarancji na okres 24 miesięcy licząc od daty zakupu. Gwarancja obowiązuje na terenie Unii Europejskiej. Gwarancja obejmuje wyłącznie uszkodzenia powstałe z winy producenta, tj. wady materiałowe lub błędy montażowe, nie obejmuje natomiast uszkodzeń powstałych z winy użytkownika na skutek niewłaściwego obchodzenia się z urządzeniem lub też wykorzystania go do celów niezgodnych z jego przeznaczeniem. Uwaga: jakiekolwiek próby przerobek lub demontażu sprzętu wykraczające poza zakres jego normalnego użytkowania i konserwacji powodują utratę gwarancji!
W przypadku stwierdzenia nieprawidłowości działania urządzenia należy przesłać je wraz z wypełnioną kartą gwarancyjną na adres sprzedawcy lub autoryzowanego hub producenta. Warunkiem uznania gwarancji jest zgodność daty produkcji wytłoczonej na produkcie z datą wypisaną na karcie gwarancyjnej. Niniejsze warunki nie wyłączają, nie ograniczają ani nie zawieszają uprawnień kupującego wynikających z niezgodności towaru z umową. Gwarancja jest ograniczona wyłącznie do naprawy lub wymiany samego urządzenia. Nie obejmuje ona skutków utraty lub zniszczenia jakichkolwiek innych obiektów.

PL INSTRUKCJA OBSŁUGI

Szanowni Państwo, dziękujemy za zakup produktu AQUAEL. Jesteśmy przekonani, że będą Państwo usatysfakcjonowani z jego działania. Aby uniknąć jakichkolwiek problemów związanych z jego użytkowaniem prosimy o uprzednie uważne zapoznanie się z poniższą instrukcją.

PRZEZNACZENIE PRODUKTU I WŁAŚCIWOŚCI. ULTRAFILTER to nowoczesne filtry akwariowe przeznaczone do średnich i dużych zbiorników. Zintegrowany zawór odcinający węże zapewnia wygodę obsługi i czyszczenia. Skuteczny mechanizm samoczynnego zalewania gwarantuje łatwość i wygodę uruchomienia filtra. Duża pojemność wkładów pozwala na stworzenie doskonałych warunków do bytowania zwierząt i roślin akwaryjnych. W filtrze można stosować dowolne wkłady filtracyjne (biologiczne, mechaniczne i chemiczne). Regulacja wydajności daje możliwość łatwego dostosowania przepływu do potrzeb każdego akwarium. Nowoczesny, energooszczędny silnik zapewnia stabilny przepływ wody przez media filtracyjne oraz niższe rachunki za energię elektryczną. Ceramiczna oś wirnika sprawia, że praca filtra jest praktycznie niesłyszalna. Linia ULTRAFILTER obejmuje trzy modele (ULTRAFILTER 900, 1200, 1400) o wydajności od 1000 do 1400 l/h.

WARUNKI BEZPIECZNEGO UŻYTKOWANIA

Zakupione przez Państwa urządzenie zostało wykonane zgodnie z aktualnymi normami bezpieczeństwa obowiązującymi na terenie Unii Europejskiej. Dla jego długotrwałego i bezpiecznego użytkowania prosimy o zapoznanie się z poniższymi warunkami bezpieczeństwa:

1. Przed instalacją i każdym uruchomieniem urządzenia należy dokładnie zapoznać się z niniejszą instrukcją obsługi i montażu (rys. A).
2. Urządzenie przystosowane jest do użytkowania tylko w pomieszczeniach zamkniętych i wyłącznie zgodnie z przeznaczeniem (rys. B).
3. Urządzenie może być zasilane wyłącznie z sieci elektrycznej o napięciu znamionowym podanym na urządzeniu.
4. Przewód zasilający nieodłączalny nie może być wymieniony. Jeżeli przewód ulegnie uszkodzeniu, sprzęt staje się bezużyteczny (rys. C).
5. Przed włożeniem ręki do wody zawsze należy odłączyć od zasilania elektrycznego wszystkie urządzenia znajdujące się w zbiorniku (rys. D).
6. Niniejszy sprzęt może być użytkowany przez dzieci w wieku co najmniej 8 lat i przez osoby o obniżonych możliwościach fizycznych, umysłowych i osoby o braku doświadczenia i znajomości sprzętu, jeżeli zapewniony zostanie nadzór lub instruktaż odnośnie do użytkowania sprzętu w bezpieczny sposób i zrozumiałe związane z tym zagrożenia. Dzieci nie powinny bawić się sprzętem. Nie powinno być wykonywane czyszczenie i konserwacja sprzętu przez dzieci bez nadzoru (rys. E).

CONDITIONS OF SAFE USAGE

The device you purchased was manufactured in conformity with all safety standards currently in force on the area of European Union. For long lasting and safe usage please read the safety conditions below:

1. Before the installation and every starting of the device, carefully read this instruction and maintenance manual (fig. A).
2. The device is designed for usage only indoors and accordingly to its destination (fig. B).
3. The device can be powered from a power grid of voltage stated on the device.
4. The power cord is non-detachable and cannot be replaced. If the cord is damaged, the device must be discarded (fig. C).

DESIGNATION AND PROPERTIES. ULTRAFILTER are modern aquarium filters designed for medium and large fish tanks. The integrated hose shut-off valve ensures convenient operation and cleaning. Effective self-priming mechanism guarantees easy and convenient start-up of the filter. High capacity of cartridges allows to create perfect conditions for breeding aquarium animals and plants. The filter can be used with any type of filter cartridges (biological, mechanical and chemical). Performance adjustment allows to adjust the flow rate to the needs of each aquarium. The modern, energy-saving motor ensures stable water flow through filtration media and lower electricity bills. The ceramic rotor axis makes the filter virtually inaudible. The ULTRAFILTER line includes three models (ULTRAFILTER 900, 1200, 1400) with the efficiency ranging from 1000 to 1400 l/h.

CONDITIONS OF SAFE USAGE

The device you purchased was manufactured in conformity with all safety standards currently in force on the area of European Union. For long lasting and safe usage please read the safety conditions below:

1. Before the installation and every starting of the device, carefully read this instruction and maintenance manual (fig. A).
2. The device is designed for usage only indoors and accordingly to its destination (fig. B).
3. The device can be powered from a power grid of voltage stated on the device.
4. The power cord is non-detachable and cannot be replaced. If the cord is damaged, the device must be discarded (fig. C).

REGELUNG UND ABSCHALTUNG DER VENTILE DER FILTERSCHLÄUCHE (ABB. 4a,b,c). Der Filter ULTRAFILTER ist mit zwei Ventilen ausgestattet, die in einer Gehäuse angebracht sind, und die der Regulierung des Wasserdurchflusses und der Abschaltung der dem Filter das Wasser zuführenden und wieder aus ihm ins Aquarium abführenden Schläuche dienen. Diese Ventile dienen der Regulierung des Leistung des Geräts (des Tempos des Wasserdurchflusses durch den Filter) Zur Maximierung oder Minimierung der Leistung des Filters sollte man den Hebel des Gehäuses der Ventile auf die auf Abbildungen 4a und 4b vorgestellte Weise verschieben. Die Ventile dienen auch dem Verschließen des Zuflusses des Wassers zum Filter und der Abschaltung der Schläuche. Zu diesem Zwecke sollte man den Hebel des Ventils in die Position SERVICE (siehe Abbildung 4b) verschieben – in diesem Moment das Gehäuse der Ventile in der Filterabdeckung etwas angehoben. Als nächstes sollte man das Gehäuse der Ventile nach oben ziehen, um es von der Filterabdeckung zu trennen (siehe Abbildung 4c). Um das Gehäuse der Ventile erneut an die Abdeckung anzuschließen, sollte man die obigen Tätigkeiten in umgekehrter Reihenfolge ausführen.

REINIGUNG DER FILTERMEDIEN (ABB. 3–4a,b,c und 5). Die sich im Inneren des Filters befindenden Filtereinsätze (siehe Abbildung 3) sollte man ausschließlich in dem aus dem Aquarium abgelassenen Wasser reinigen (nicht im Leitungswasser!). Die erste Reinigung wird empfohlen, wenn man ein sichtbares Nachlassen der Leistungsfähigkeit des Geräts bemerkt. Zur optimalen Arbeit des Filters wird eine Reinigung oder ein Austausch der Filtereinsätze gegen neue empfohlen, und zwar nicht seltener als einmal alle 12 Monate.
Zur Reinigung der Filtereinsätze, die sich im Inneren des Filters befinden, sollte man: die Schlauchventile schließen (siehe Abbildung 4b „SERVICE"), das Gerät vom elektrischen Netz trennen, das Gehäuse der Ventile der Filterschläuche abschalten (siehe Abbildung 4c), danach das Gerät aus dem Aquariumschrank herausnehmen. Um die Abdeckung des Filters abzunehmen (siehe Abbildung 3), sollte man: die vier Klammern (l) öffnen, die die Abdeckung des Filters festhalten und dann die Abdeckung des Filters hochheben (k). Weil während des Abnehmens der Abdeckung des Filters aus diesem etwas schmutziges Wasser herausfließen kann, empfiehlt es sich, das Gerät in der Badewanne oder im Duschb